Tloris temeljne plošče poglobljenega pritličja d=35cm, s.r. -3.25m, z.r. -2.90m

M 1:100

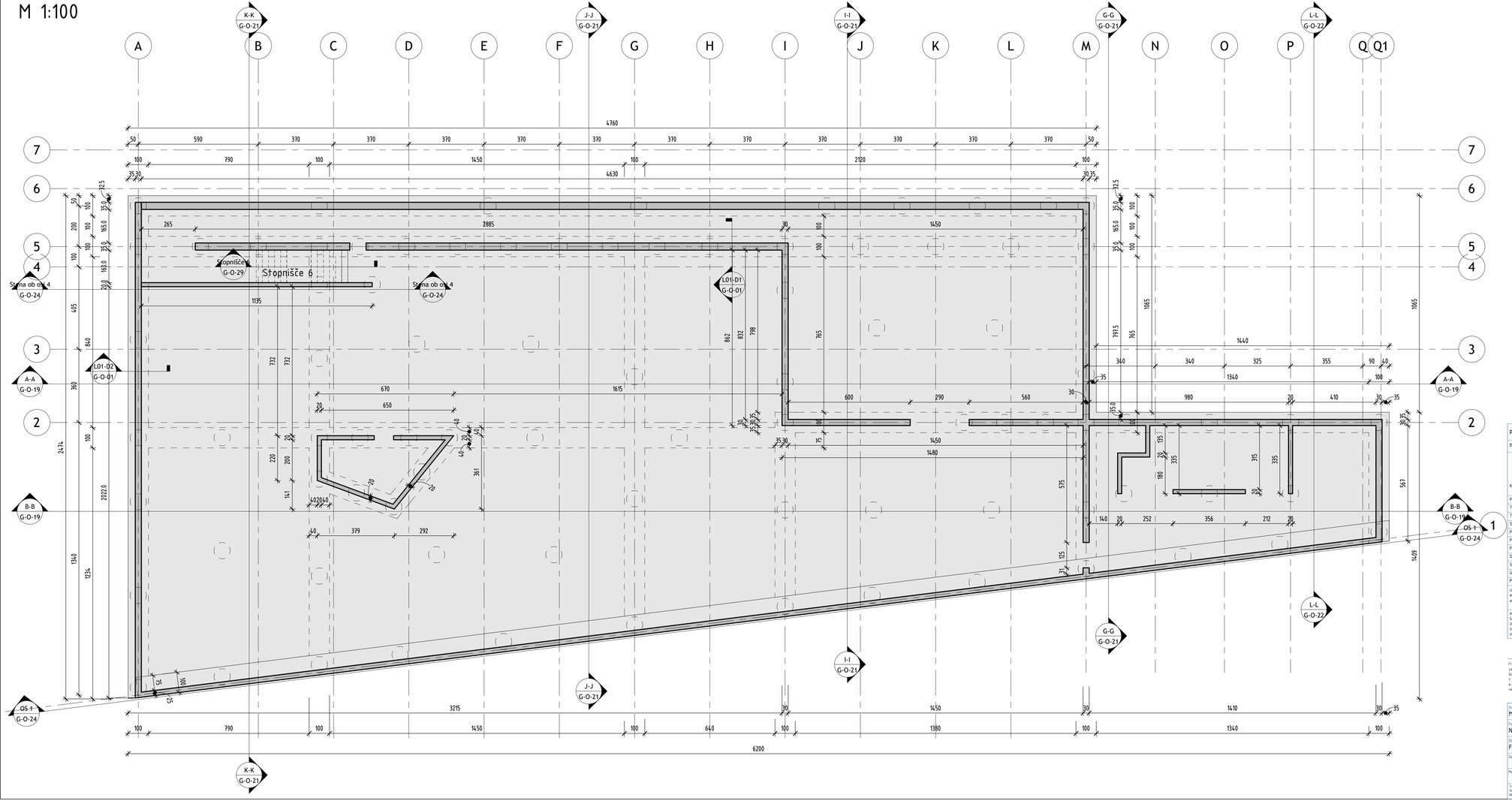

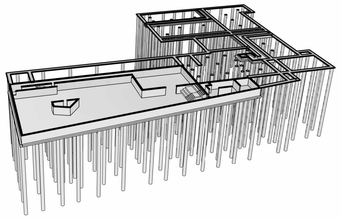

LEGENDA:

- AB ELEMENT
- AB ELEMENT POD PLOŠČO
- AB ELEMENT NAD PLOŠČO
- OPEČNATA STENA

PODATKI O MATERIALIH

(pred izvedbo preveriti in uskladiti s projektom betona)

BETON — LASTNOSTI V SKLADU s SIST EN 206-1:2003, SIST EN 1026:2008, SIST EN 13670:2010/A101:2010, LASTNOSTI JEKLA V SKLADU S SIST EN 10080:2005

KONSTRUKCIJSKI ELEMENT	MEJNE VREDNOSTI ZA SESTAVO BETONA								JEKLO	ZAŠČITNI SLOJ			
	Min razred betona (kvad)	Okoljski razred	Odgovornost na gradbeni vodbi	Maksimalna velikost agregata (mm)	Kvar trdnosti betona	Kvar vlažne betonske mase	izvedba konstrukcijskega elementa	Min razred jekla (N/mm2)	Zgornji sloj	Spodnja stran	Bočna stran	Zadnja stran/ Zunanja stran
PILOTI	C30/37	XC2	PV-II	Dmax=32	S4	VB5	ARMIRAN BETON	B 500-B	-	-	10,0	-
TEMELJNE GREDE POD PLOŠČO	C30/37	XC2	PV-II	Dmax=32	S4	VB0	ARMIRAN BETON	B 500-B	5,0	5,0	5,0	5,0
TEMELJNA PLOŠČA OBJEKTA	C30/37	XC4, XD3, XF4	PV-II	Dmax=32	S4	VB0	ARMIRAN BETON	B 500-B	5,0	5,0	5,0	5,0
STENE - zunanje (izasufe)	C30/37	XC4, XF1	PV-II	Dmax=16	S4	VB2	ARMIRAN BETON	B 500-B	-	-	3,0	4,0
PLOŠČE - zunanje	C30/37	XC4, XD3, XF4	PV-II	Dmax=16	S4	VB3	ARMIRAN BETON	B 500-B	4,0	4,0	4,0	-
PLOŠČE IN NOSILCI - notranje, vidni beton	C30/37	XC1	-	Dmax=16	S4	VB4	ARMIRAN BETON	B 500-B	3,0	3,0	3,0	-
PLOŠČE IN NOSILCI - notranje, ne vidni beton	C30/37	XC1	-	Dmax=16	S4	VB2	ARMIRAN BETON	B 500-B	3,0	3,0	3,0	-
STENE - notranje	C30/37	XC1	-	Dmax=16	S4	VB2	ARMIRAN BETON	B 500-B	3,0	3,0	3,0	-
STEBRI IN SLOPI	C30/37	XC1	-	Dmax=16	S4	VB2	ARMIRAN BETON	B 500-B	3,0	3,0	3,0	-
IZPOSTAVLJENE JAŠKI	C30/37	XC4, XF1	PV-II	Dmax=32	S4	VB2	ARMIRAN BETON	B 500-B	4,0	4,0	4,0	-
PODBETON IN NAKLONSKI BETON	C12/15	XC0	-	Dmax=32	-	-	NE ARMIRAN BETON	-	-	-	-	-

Uporabljo se lahko distančniki PVC/kovinski, iz vlaknastega betona ali betonski distančniki. Distančniki, ki so iz vlaknastega betona ali betona ne smejo vsebovati azbesta, obstojni morajo biti na starajoče,zagotavljati moraja min. tlačno trdnost do 700 MPa, posedej morajo biti nameejeni za strukturni in vidni beton, izpolnjevati morajo zahteve za beton in armiran beton po SIST EN 206-1:2003 in pripadajoče predpise SIST EN 1991-1-2 in DIN 4201. Imeti morajo tudi enak razteznostni koeficient kot beton.

Antikorozijska zaščita z enošim cinkanjem, kjer je predpisano, se izvede na gotovih elementih. Naknadno vrtanje, rezanje, brušenje, poliranje, varjenje... ni dovoljeno!
Spajanje posameznih elementov samo z mehanskimi spoji.
Vse mere preveriti in uskladiti z načrti arhitekture!
Vse preboje in utore preveriti in uskladiti z načrti arhitekture in načrti instalacij!
V primeru neskladja ali nejasnosti obvestiti odgovornega vodja projekta!

Projektant načrta
LINE d.o.o.
Glavni trg 17/b, SI-2000, Maribor
T: +386 (0)2 2500 867
e: lane@line-do.com
reg. br. pri CPS: 0810

LINE STRUCTURAL ENGINEERING CONSULTING

Investitor
Mestna občina Ljubljana
Mestni trg 1, 1000 Ljubljana

Načrtuje
KOMTRA arhitekti d.o.o.
Grudnovo nabrežje 23, 1000 Ljubljana

Vodja projekta: M. GREGORSKI, udia	Reg. št.: PA-1222	Objekt: CENTER PLEZALNIH ŠPORTOV LJUBLJANA	Vrsta gradnje: Novogradnja
Pooblaščeni inženir: N. KRISTANIČ udig	Reg. št.: G-3119	Vrsta načrta: Z.1 - NAČRT GRADBENIH KONSTRUKCIJ	Številka projekta: 190/23
Obdelal: F. PEHARDA, mig	Reg. št.:	Vsebina risbe: Opažna risba Tloris temeljne plošče poglobljenega pritličja	Številka načrta: G-311/23
Datum: Avgust 2025			Faza načrta: PZI
Merilo: M 1:100	Format: A3+		Stopnja obdelave:
			Risba: G-O-03

© DOKUMENT SE OBRAVNAVA KOT VARNO. ZAUPNO. NE SME SE JIH KOPIRATI, DISTRIBUIRATI OBJAVIT ALI DRUGAČNO UPORABLJATI NIKOMU VEDNO AL JO OBRAČATI TRETJIM OSEBAM V ZLOJIT ALI DELAC BREZ PISMENA DOVOLJENJA. VSE PRAVICE SO PRIDRŽANE. UPOŠTEVATI V SKLADU S STANDARDOM ISO 16016

THIS DOCUMENT MUST BE TREATED AS CONFIDENTIAL. IT MUST NOT BE COPIED, DISTRIBUTED TO OTHERS, OR ITS CONTENTS BE USED OR COMMUNICATED, EITHER IN WHOLE OR IN PART, WITHOUT WRITTEN PERMISSION. ALL RIGHTS ARE RESERVED. REFER TO PROTECTION NOTICE ISO 16016

Dispozicija sten poglobljenega pritličja

M 1:100

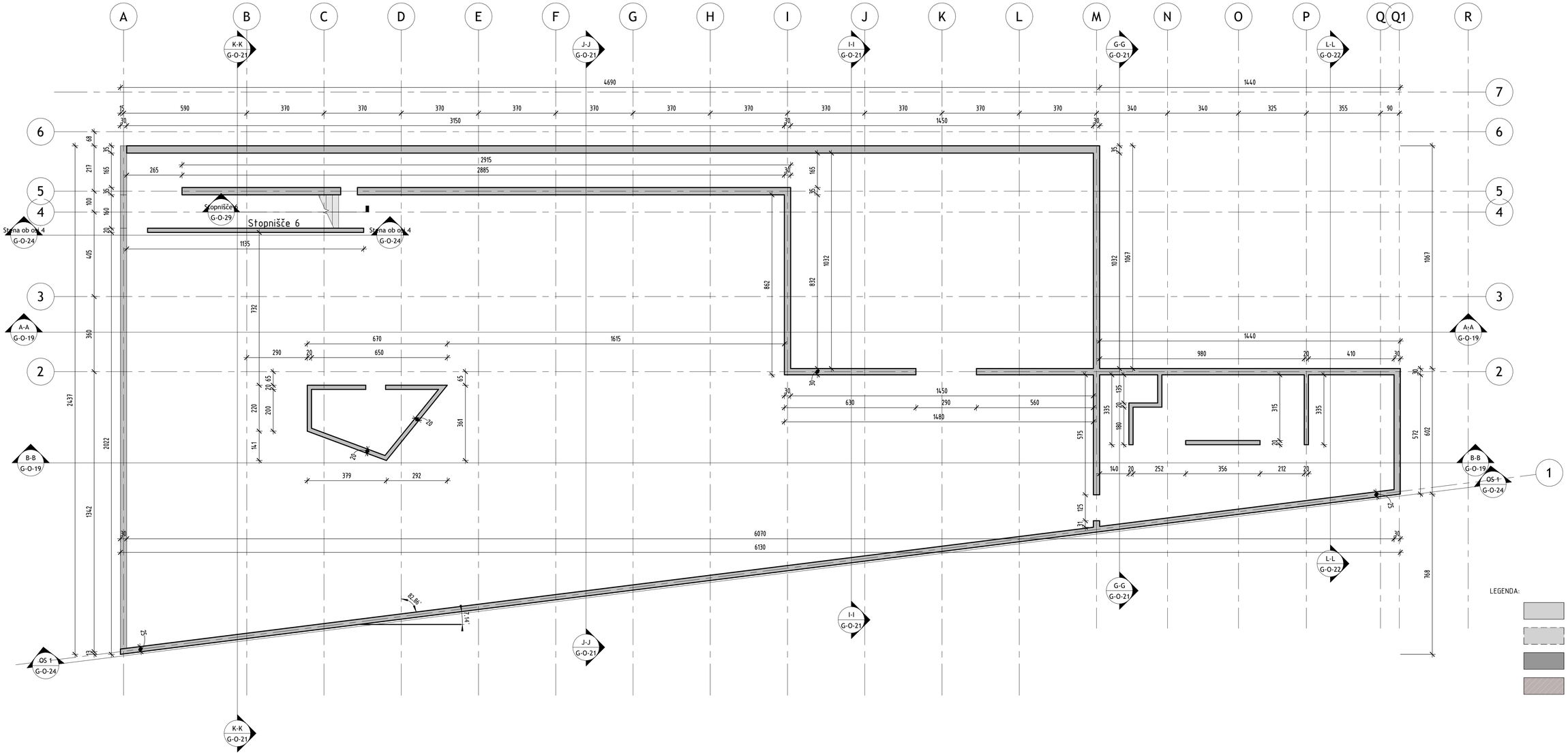

LEGENDA:

- AB ELEMENT
- AB ELEMENT POD PLOŠČO
- AB ELEMENT NAD PLOŠČO
- OPEČNATA STENA

PODATKI O MATERIALIH (pred izvedbo preveriti in uskladiti s projektom betona)

BETON LASTNOSTI V SKLADU s SIST EN 206-1:2003, SIST EN 1026:2008, SIST EN 13670:2010/A101:2010, LASTNOSTI JEKLA V SKLADU S SIST EN 10080:2005

KONSTRUKCIJSKI ELEMENT	MEJNE VREDNOSTI ZA SESTAVO BETONA							JEKLO	ZAŠČITNI SLOJ			
	Min./Max. razred betona C (N/mm2)	Ekspozicijski razred	Odpornost na prodor vode	Maksimalna debelina zrna agregata (mm)	Razr. stopnje kosistence	Razr. vodne prepušnosti betona	izvedba konstrukcijskega elementa	Min./Max. razred jekla (N/mm2)	Zgornja stran	Spodnja stran	Bočna stran	Zaščita strani/ Zunanja stran
PILOTI	**C30/37**	**XC2**	**PV-II**	Dmax=32	S4	VB0	ARMIRAN BETON	B 500-B	-	-	10,0	-
TEMELJNE GREDE POD PLOŠČO	**C30/37**	**XC2**	**PV-II**	Dmax=32	S4	VB0	ARMIRAN BETON	B 500-B	5,0	5,0	5,0	5,0
TEMELJNA PLOŠČA OBJEKTA	**C30/37**	**XC4, XD3, XF4**	**PV-II**	Dmax=32	S4	VB0	ARMIRAN BETON	B 500-B	5,0	5,0	5,0	5,0
STENE - zunanje (zasute)	**C30/37**	**XC4, XF1**	**PV-II**	Dmax=16	S4	VB2	ARMIRAN BETON	B 500-B	-	-	3,0	4,0
PLOŠČE - zunanje	**C30/37**	**XC4, XD3, XF4**	**PV-II**	Dmax=16	S4	VB3	ARMIRAN BETON	B 500-B	4,0	4,0	4,0	-
PLOŠČE IN NOSILCI - notranje, vidni beton	**C30/37**	**XC1**	-	Dmax=16	S4	VB4	ARMIRAN BETON	B 500-B	3,0	3,0	3,0	-
PLOŠČE IN NOSILCI - notranje, ne vidni beton	**C30/37**	**XC1**	-	Dmax=16	S4	VB2	ARMIRAN BETON	B 500-B	3,0	3,0	3,0	-
STENE - notranje	**C30/37**	**XC1**	-	Dmax=16	S4	VB2	ARMIRAN BETON	B 500-B	3,0	3,0	3,0	-
STEBRI IN SLOPI	**C30/37**	**XC1**	-	Dmax=16	S4	VB2	ARMIRAN BETON	B 500-B	3,0	3,0	3,0	-
IZPOSTAVLJENI JAŠKI	**C30/37**	**XC4, XF1**	**PV-II**	Dmax=32	S4	VB2	ARMIRAN BETON	B 500-B	4,0	4,0	4,0	-
PODBETON IN NAKLONSKI BETON	**C12/15**	**XC0**	-	Dmax=32	-	-	NE ARMIRAN BETON	-	-	-	-	-

Uporabljo se lahko distančniki, PVC/kovinski, iz vlaknastega betona ali betonski distančniki. Distančniki, ki so iz vlaknastega betona ali betona ne smejo vsebovat azbesta, obstojni morajo biti na staranje, zagotavljati morajo min. tlačno trdnost do 700 kPa, posebej morajo biti namenjeni za strukturni in vidni beton, izpolnjevat morajo zahteve za beton in armiran beton po SIST EN 206-1:2003 in pretopčarne predpise SIST EN 1991-1-2 in DIN 4201. Imeti morajo tudi enak razteznostni koeficient kot beton.

Antikorozijska zaščita z vročim cinkanjem, kjer je predpisano, se izvede na gotovih elementih. Naknadno vrtanje, rezanje, brušenje, poliranje, varjenje... ni dovoljeno!
Spajanje posameznih elementov samo z mehanskim spoj.
Vse mere preveriti in uskladiti z načrti arhitekture!
Vse preboje in luže preveriti in uskladiti z načrti arhitekture in načrti instalacij!
V primeru neskladja ali nejasnosti obvestiti odgovornega vodjo projekta!

Projektant načrta:
LINE d.o.o.
Glavni trg 17/b, SI-2000, Maribor
t: +386 (0)2 2500 847
e: line@line-do.com
reg. št. pri LZS: 0810

LINE STRUCTURAL ENGINEERING CONSULTING

Investitor:
Mestna občina Ljubljana
Mestni trg 1, 1000 Ljubljana

Naročnik:
KONTRA arhitekti d.o.o.
Gradnikova nabrežje 23, 1000 Ljubljana

Vodja projekta: M. GREGORSKI, udia	Reg. št.: P A-1222	Objekt: CENTER PLEZALNIH ŠPORTOV LJUBLJANA	Vrsta gradnje: Novogradnja
Projektant/ka izdelovalca: N. KRISTANIC udig	Reg. št.: G-3119	Vrsta načrta: 2.1 – NAČRT GRADBENIH KONSTRUKCIJ	Številka projekta: 190/23
Obdelal: F. PEHARDA, mig	Reg. št.:	Vsebina risbe: Opažna risba Dispozicija sten poglobljenega pritli čja	Številka načrta: G-311/23
Datum: Avgust 2025			Faza načrta: PZI
Merilo: M 1:100	Format: A1		Stopnja obdelave:
			Risba: G-O-04

TI DOKUMENTI SE OBRAVNAVAJO KOT ZAUPNI. NE SME SE JIH KOPIRATI, DISTRIBUIRATI DRUGIM ALI UPORABLJATI NIKOMUR VIDEBNO ALI JO SPOROČATI TRETJIM OSEBAM, V CELOTI ALI DELNO, BREZ PISMENA DOVOLJENJA. VSE PRAVICE SO PRIDRŽANE. UPOŠTEVATI V SKLADU S STANDARDOM ISO 16016!

THIS DOCUMENT MUST BE TREATED AS CONFIDENTIAL. IT MUST NOT BE COPIED, DISTRIBUTED TO OTHERS, OR ITS CONTENTS BE USED OR COMMUNICATED, EITHER IN WHOLE OR IN PART, WITHOUT WRITTEN PERMISSION. ALL RIGHTS ARE RESERVED. REFER TO PROTECTION NOTICE ISO 16016!

Tloris temeljne plošče pritličja d=20cm, s.r. -0,50m, z.r. -0,15m

V balvanskem delu

M 1:100

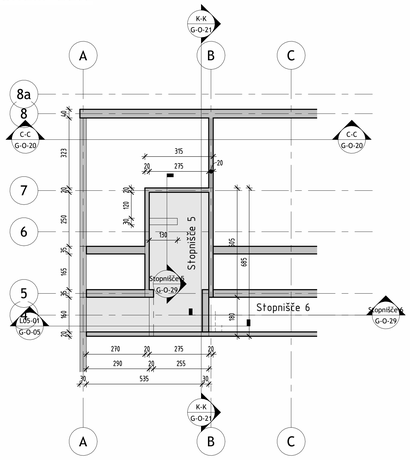

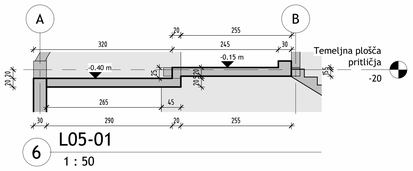

6 L05-01
1 : 50

Tloris kinete 2 d=35cm, s.r. -1,55m, z.r. -1,20m

M 1:100

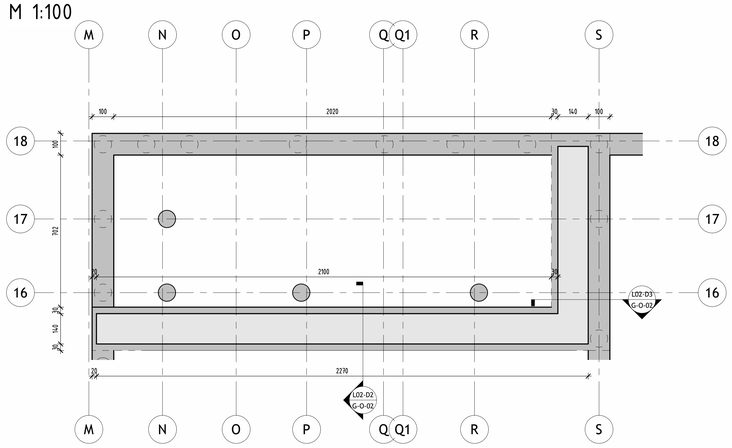

Tloris kinete 1 d=35cm, s.r. -1,55m, z.r. -1,20m

M 1:100

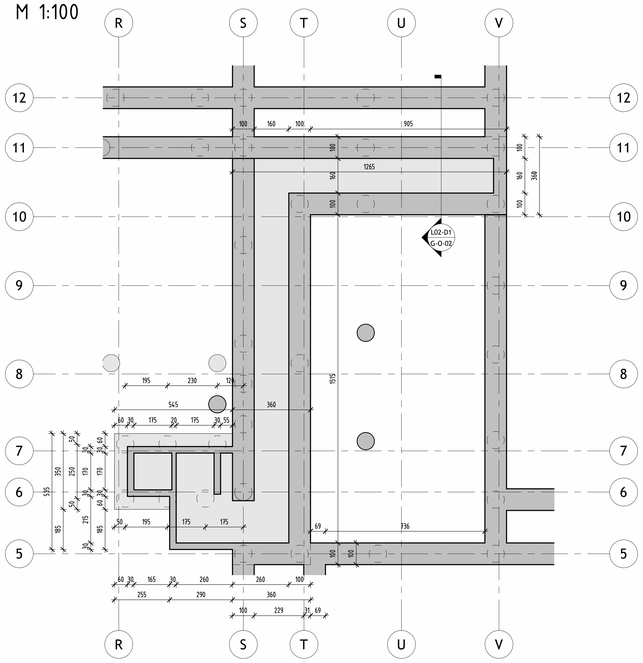

Tloris temeljne plošče pritličja d=35cm, s.r. -0,50m, z.r. -0,15m

M 1:100

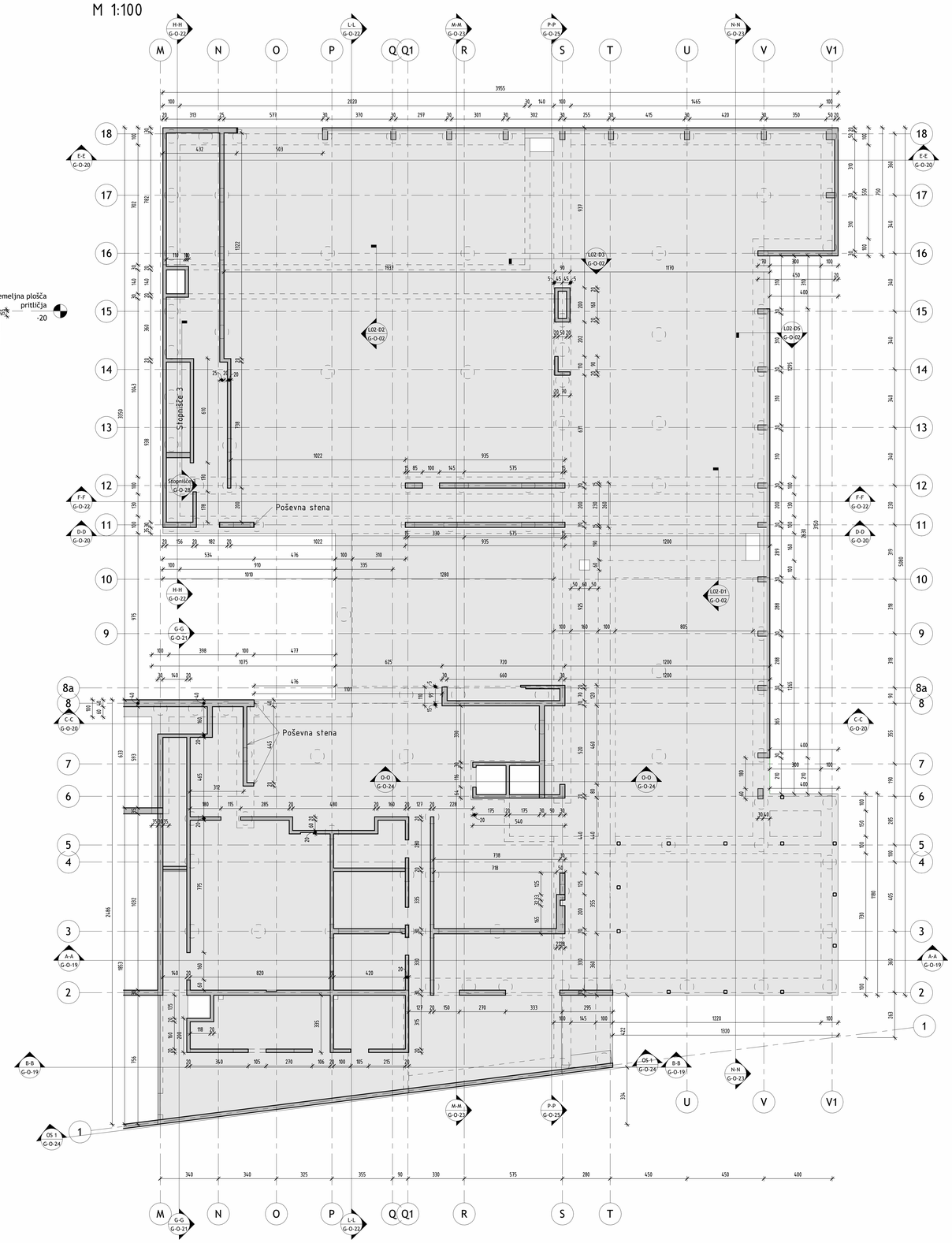

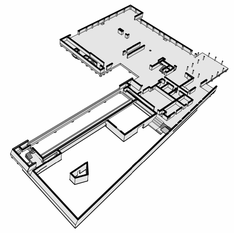

LEGENDA:

- AB ELEMENT
- AB ELEMENT POD PLOŠČO
- AB ELEMENT NAD PLOŠČO
- OPEČNATA STENA

Opomba:

Za poševne stene in vogale sten glej prereze in poglede na stene.

PODATKI O MATERIALIH (pred izvedbo preveriti in uskladiti s projektom betona)

BETON — LASTNOSTI V SKLADU S SIST EN 206-1:2003, SIST EN 1926:2008, SIST EN 13670:2010/A1:2012/10, LASTNOSTI JEKLA V SKLADU S SIST EN 10080:2005

KONSTRUKCIJSKI ELEMENT	MERE VREDNOSTI ZA SESTAVO BETONA								JEKLO	ZAŠČITNI SLOJ	
	Vrsta betona (C - beton)	Trdnostni razred	Vodotesnost betona	Maksimalna velikost zrna agregata	Najmanjša vsebnost cementa	Vrsta cementa	Uvedba konstrukcijskega elementa	Min. trdnost betona (N/mm2)	Oznaka trdnostnega razreda	Oznaka trdnostnega razreda	Dodatna zaščitna sredstva (oznaka sistema)
PILOTI	C30/37	XC2	PV-II	Dmax=32	S4	VB0	ARMIRAN BETON	B 500-B	-	SL3	-
TEMELJNE GREDE POD PLOŠČO	C30/37	XC2	PV-II	Dmax=32	S4	VB0	ARMIRAN BETON	B 500-B	5,0	5,0	5,0
TEMELJNA PLOŠČA OBJEKTA	C30/37	XC4, XD3, XF4	PV-II	Dmax=32	S4	VB0	ARMIRAN BETON	B 500-B	5,0	5,0	5,0
STENE - zunanje (izolacija)	C30/37	XC4, XF1	PV-II	Dmax=16	S4	VB2	ARMIRAN BETON	B 500-B	-	3,0	4,0
PLOŠČE - zunanje	C30/37	XC4, XD3, XF4	PV-II	Dmax=16	S4	VB3	ARMIRAN BETON	B 500-B	4,0	4,0	4,0
PLOŠČE IN NOSILCI - notranje, vidni beton	C30/37	XC1	-	Dmax=16	S4	VB4	ARMIRAN BETON	B 500-B	3,0	3,0	3,0
PLOŠČE IN NOSILCI - notranje, ne vidni beton	C30/37	XC1	-	Dmax=16	S4	VB2	ARMIRAN BETON	B 500-B	3,0	3,0	3,0
STENE - notranje	C30/37	XC1	-	Dmax=16	S4	VB2	ARMIRAN BETON	B 500-B	3,0	3,0	3,0
STEBRI IN SLOPI	C30/37	XC1	-	Dmax=16	S4	VB2	ARMIRAN BETON	B 500-B	3,0	3,0	3,0
IZPOSTAVLJENE JAŠKI	C30/37	XC4, XF1	PV-II	Dmax=32	S4	VB2	ARMIRAN BETON	B 500-B	4,0	4,0	4,0
PODBETON IN NAKLONSKI BETON	C12/15	XC0	-	Dmax=32	-	-	NE ARMIRAN BETON	-	-	-	-

Uporabljo se takšni dodatki, PVC/hovnikc, iz vakuumskega betona ali betona ne smejo vsebovati asbesta, ekstrakt nergi bin na starajo, zagotavljati energ min. fiber trdnost do 700 kPa, posebej energ bih zamenjati za strukturo in vidni beton, izpolnjevat energ zaščeve za beton in armiran beton po SIST EN 206-1:2003 in pretpoljšane predpise SIST EN 1991-1-2 in DIN 4102, kakt energ fuk enak vzdržnostni kvaliteti kot beton.

Antikorozijska zaščita z vročim cinkanjem, kjer je predpisano, se izvede na gotovih elementih. Nakazano vrtanje, rezanje, brušenje, polaganje, varjenje, in dovoljeno Spojeje posameznih elementov samo z nahaselnot spoj.
Vse mere preveriti in uskladiti z nižjimi arhitekturo
Vse predpise in utore preveriti in uskladiti z nižjimi arhitekturo in nižjimi instalacij
V primeru neskladja ali nejasnosti obvestiti odgovornega vodja projekta!

Projektant načrta:
LINE d.o.o.
Glavni trg 27/A, SI-2000, Maribor
T: +386 (0)2 250 50 60
e: info@line-d.com
reg. št. pri LCS: 8810

LINE STRUCTURAL ENGINEERING CONSULTING

Investitor:
Mestna občina Ljubljana
Mestni trg 1, 1000 Ljubljana

Nosilec:
KONTRA arhitekti d.o.o.
Gradnikova nadaljda 22, 1000 Ljubljana

Vodja projekta: M. GREGORSKI, udia	Reg. ID: PA-1222	Objekt: CENTER PLEZALNIH ŠPORTOV LJUBLJANA		Vrsta gradnje:	Novogradnja
Pooblaščen inženir: N. KRISTANIC udig	Reg. ID: G-3119	Vrsta načrta: 2.1 - NAČRT GRADBENIH KONSTRUKCIJ		Številka projekta:	190/23
Izdelal: F. PEHARDA, mig	Reg. ID:	Vsebina risbe: Opažna risba Tloris temeljne plošče pritličja		Številka načrta:	G-311/23
Datum: Avgust 2025				Faza načrta:	PZI
Merilo: M 1:100	Format: A0			Oznaka dokument:	
				Risba:	G-O-05

© DINAMIKA IN GRADBENIŠTVO D.O.O. (DIGRA) IN LINE D.O.O. (PODJETJE ZA INŽENIRSKE STORITVE IN SVETOVANJE) IMATA AVTORSKO PRAVICO NA PISNEM GRADIVU IN V PROGRAMSKEM PAKETU PRIMERNO V SKLADU Z ZAKONOM O AVTORSKEM IN SORODNIH PRAVICAH. PISARNA DOVOLJENA, VSE PRAVICE SO PRIDRŽANE. UPORABNIK V SKLADU S STANDARDOM ISO 9001

THIS DOCUMENT MUST BE TREATED AS CONFIDENTIAL. IT MUST NOT BE COPIED, DISTRIBUTED TO OTHERS OR PUT TO OTHER USES IN ANY WAY WITHOUT WRITTEN PERMISSION. ALL RIGHTS ARE RESERVED. WITH TO PROTECTION METHZ ISO 9001

Tloris temeljne plošče poglobljenega pritličja d=35cm, s.r. +0,25m, z.r. +0,60m

M 1:100

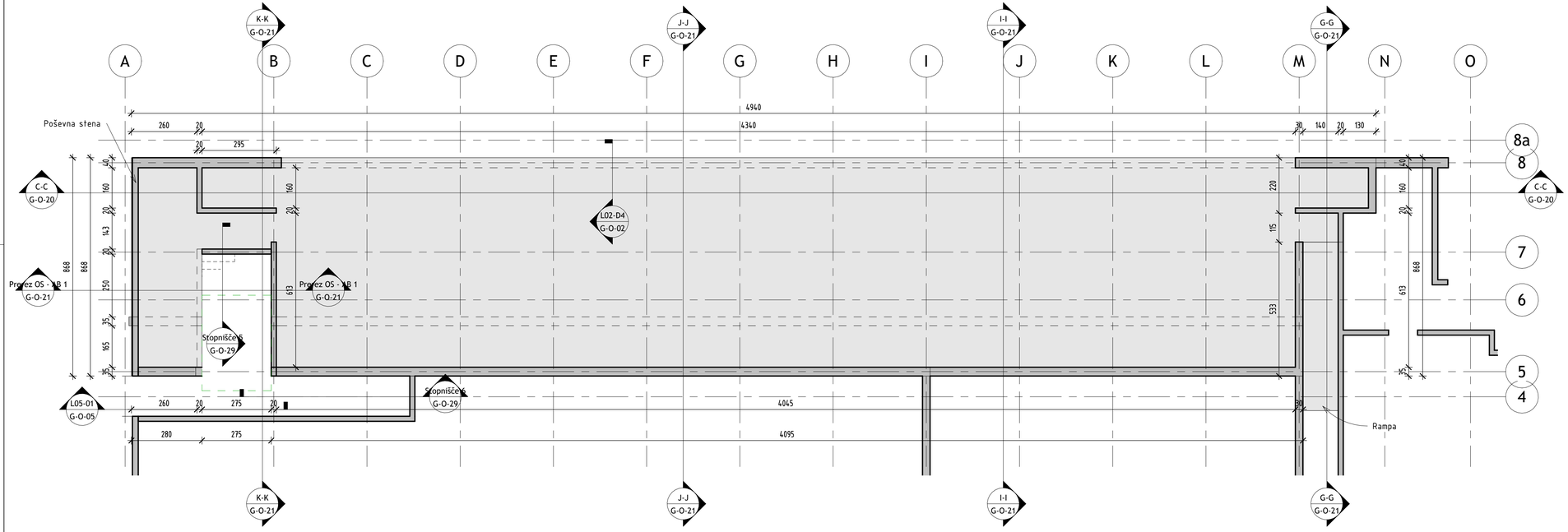

Opomba:

Za poševne stene in vogale sten glej prereze in poglede na stene za to čne dimenzije in kontrolo dolžine plošče.

PODATKI O MATERIALIH (pred izvedbo preveriti in uskladiti s projektom betona)

BETON LASTNOSTI V SKLADU s SIST EN 206-1:2003, SIST EN 1026:2008, SIST EN 13670:2010/A1:2012010, LASTNOSTI JEKLA V SKLADU S SIST EN 10080:2005

KONSTRUKCIJSKI ELEMENT	MEJNE VREDNOSTI ZA SESTAVO BETONA							JEKLO	ZAŠČITNI SLOJ			
	Oznaka raz. betona C (N/mm2)	Ekspozicijski razred	Odpornost na prodor vode	Maksimalna velikost zrna agregata (mm)	Razr. stopnje konsistence	Razr. vidne površine bet.	izvedba konstrukcijskega elementa	Oznaka raz. arm. jekla (N/mm2)	Zgornja stran	Spodnja stran	Stranska stran	Zasuta stran
PILOTI	C30/37	XC2	PV-II	Dmax=32	S4	VB0	ARMIRAN BETON	B 500-B	-	-	10,0	-
TEMELJNE GREDE POD PLOŠČO	C30/37	XC2	PV-II	Dmax=32	S4	VB0	ARMIRAN BETON	B 500-B	5,0	5,0	5,0	5,0
TEMELJNA PLOŠČA OBJEKTA	C30/37	XC4, XD3, XF4	PV-II	Dmax=32	S4	VB0	ARMIRAN BETON	B 500-B	5,0	5,0	5,0	5,0
STENE - zunanje (zasute)	C30/37	XC4, XF1	PV-II	Dmax=16	S4	VB2	ARMIRAN BETON	B 500-B	-	-	3,0	4,0
PLOŠČE - zunanje	C30/37	XC4, XD3, XF4	PV-II	Dmax=16	S4	VB3	ARMIRAN BETON	B 500-B	4,0	4,0	4,0	-
PLOŠČE IN NOSILCI - notranje, vidni beton	C30/37	XC1	-	Dmax=16	S4	VB4	ARMIRAN BETON	B 500-B	3,0	3,0	3,0	-
PLOŠČE IN NOSILCI - notranje, ne vidni beton	C30/37	XC1	-	Dmax=16	S4	VB2	ARMIRAN BETON	B 500-B	3,0	3,0	3,0	-
STENE - notranje	C30/37	XC1	-	Dmax=16	S4	VB2	ARMIRAN BETON	B 500-B	3,0	3,0	3,0	-
STEBRI IN SLOPI	C30/37	XC1	-	Dmax=16	S4	VB2	ARMIRAN BETON	B 500-B	3,0	3,0	3,0	-
IZPOSTAVLJENI JAŠKI	C30/37	XC4, XF1	PV-II	Dmax=32	S4	VB2	ARMIRAN BETON	B 500-B	4,0	4,0	4,0	-
PODBETON IN NAKLONSKI BETON	C12/15	XC0	-	Dmax=32	-	-	NE ARMIRAN BETON	-	-	-	-	-

Uporabije se lahko distančniki, PVC/kovinski, iz vlaknastega betona ali betonski distančniki. Distančniki, ki so iz vlaknastega betona ali betona ne smejo vsebovat azbesta, obstojni morajo biti na staranje, zagotavljati morajo min. 10ño trdnost do 700 MPa, posadbej morajo biti namenjeni za strukturni in vidni beton, izpolnjevat morajo zahteve za beton in armiran beton po SIST EN 206-1:2003 in pretpoižarne predpise SIST EN 1991-1-2 in DIN 4201. Imeti morajo tudi enak raztezno:tni koeficjent kot beton.

Antikorozijska zaščita z vročim cinkanjem, kjer je predpisano, se izvede na gotovih elementih. Naknadno vrtanje, rezanje, brušenje, poliranje, varjenje... ni dovoljeno!
Spajanje posameznih elementov samo z mehanskimi spoji.
Vse mere preveriti in uskladiti z načrti arhitekture!
Vse predboje in utore preveriti in uskladiti z načrti arhitekture in načrti instalacij!
V primeru neskladja ali nejasnosti obvestiti odgovornega vodjo projektal!

Projektant načrta:
LINE d.o.o.
Glavni trg 17/b, SI-2000, Maribor
t: +386 (0)2 2500 863
e: bro@line-do.com
reg. št. pri IZS: 0810

LINE STRUCTURAL ENGINEERING CONSULTING

Investitor:
Mestna občina Ljubljana
Mestni trg 1, 1000 Ljubljana

Naročnik:
KONTRA arhitekti d.o.o.
Grudnovo nabrežje 23, 1000 Ljubljana

Vodja projekta: M. GREGORSKI, udia	Reg. št.: PA-1222	Objekt: CENTER PLEZALNIH ŠPORTOV LJUBLJANA	Vrsta gradnje: Novogradnja
Pooblaščeni inženir: N. KRISTANIC udig	Reg. št.: G-3119	Vrsta načrta: 2.1 - NAČRT GRADBENIH KONSTRUKCIJ	Številka projekta: 190/23
Obdelal: F. PEHARDA, mig	Reg. št.:	Vsebina risbe: Opažna risba Tloris temeljne plošče balvanskega balkona	Številka načrta: G-311/23
Datum: Avgust 2025			Faza načrta: PZI
Merilo: M 1:100	Format: A4+		Strojna obdelava:
			Risba: G-0-06

TI DOKUMENTI SE OBRAVNAVAJO KOT ZAUPNI. NE SME JIH KOPIRATI, DISTRIBUIRATI DRUGIM ALI UPORABLJATI NAMENOV VIDENIH ALI IZ SPOROČATI TRETJIM OSEBAM, V CELOTI ALI DELNO, BREZ PISNEGA DOVOLJENJA. VSE PRAVICE SO PRIDRŽANE. UPOŠTEVATI V SKLADU S STANDARDOM ISO 16016!

THIS DOCUMENT MUST BE TREATED AS CONFIDENTIAL. IT MUST NOT BE COPIED, DISTRIBUTED TO OTHERS, OR ITS CONTENTS BE USED OR COMMUNICATED, EITHER IN WHOLE OR IN PART, WITHOUT WRITTEN PERMISSION. ALL RIGHTS ARE RESERVED. REFER TO PROTECTION NOTICE ISO 16016!

Dispozicija sten pritličja

M 1:100

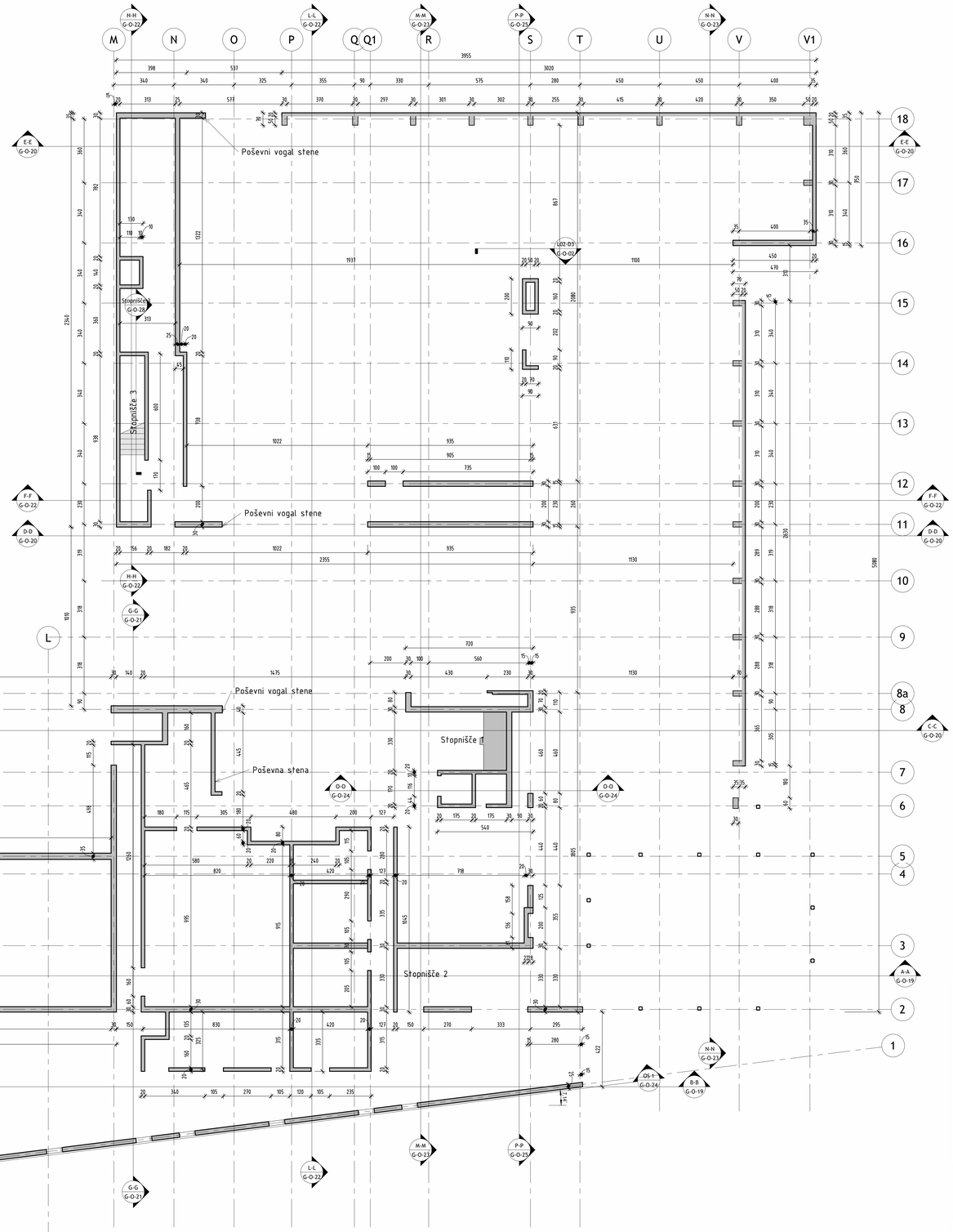

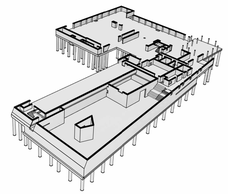

LEGENDA:

- AB ELEMENT
- AB ELEMENT POD PLOŠČO
- AB ELEMENT NAD PLOŠČO
- OPEČNATA STENA

Opomba:

Za poševne stene in vogale sten glej prereze in poglede na stene za to Čne dimenzije in kontrolo dolžine plošče.

PODATKI O MATERIALIH Pred izvedbo preveriti in uskladiti s projektom betona!

BETON LASTNOSTI V SKLADU s SIST EN 206-1:2003, SIST EN 1926:2008, SIST EN 13670:2010/A101:2010; LASTNOSTI JEKLA V SKLADU S SIST EN 10080:2005

KONSTRUKCIJSKI ELEMENT	MEJNE VREDNOSTI ZA SESTAVO BETONA								JEKLO	ZAŠČITNI SLOJ	
	Trdnostni razred betona	Izhodiščna konzistenca	Zgornja mejna vrednost	Dodatek	Dodatek, ki ima enakovredno lastnost kot cement	Max. vsebnost kloridov	Izvedba betona kot	Izvedba konstrukcijskega elementa	Min. razred jekla po (%)	Zgornja stran	Spodnja stran
PILOTI	C30/37	XC2	PV-4	Dmax=32	S4	V80	ARMIRAN BETON	B 500-B	5,0	5,0	5,0
TEMELJNE GREDE POD PLOŠČO	C30/37	XC2	PV-4	Dmax=32	S4	V80	ARMIRAN BETON	B 500-B	5,0	5,0	5,0
TEMELJNA PLOŠČA OBJEKTA	C30/37	XC4, XD3, XF4	PV-4	Dmax=32	S4	V80	ARMIRAN BETON	B 500-B	5,0	5,0	5,0
STENE – zunanje (izoslofa)	C30/37	XC4, XF1	PV-4	Dmax=16	S4	V82	ARMIRAN BETON	B 500-B	–	–	3,0 4,0
PLOŠČE – zunanje	C30/37	XC4, XD3, XF4	PV-4	Dmax=16	S4	V83	ARMIRAN BETON	B 500-B	4,0	4,0	–
PLOŠČE IN NOSILCI – notranje, vidni beton	C30/37	XC1	–	Dmax=16	S4	V84	ARMIRAN BETON	B 500-B	3,0	3,0	3,0 –
PLOŠČE IN NOSILCI – notranje, ne vidni beton	C30/37	XC1	–	Dmax=16	S4	V82	ARMIRAN BETON	B 500-B	3,0	3,0	3,0 –
STENE – notranje	C30/37	XC1	–	Dmax=16	S4	V82	ARMIRAN BETON	B 500-B	3,0	3,0	3,0 –
STEBRI IN SLOPI	C30/37	XC1	–	Dmax=16	S4	V82	ARMIRAN BETON	B 500-B	3,0	3,0	3,0 –
IZPOSTAVLJENI JAŠKI	C30/37	XC4, XF1	PV-4	Dmax=32	S4	V82	ARMIRAN BETON	B 500-B	4,0	4,0	4,0 –
PODBETON IN NAKLONSKI BETON	C12/15	XC0	–	Dmax=32	–	–	NE ARMIRAN BETON	–	–	–	– –

Uporabljo se samo dovoljeni, PVC/kovinski, in viskoelastiga betona ali betonski dozatorji. Dozatorji, ki so iz viskoelastiga betona ali betona ne smejo vsebovat azbesta, obstojno energijo bitt na starteap, zagotavljati energijo min. 18kn trdnosti do 700 MPa, posedna energja bitt zamenjati za strukturni in vidni beton, zgotovljeni energja gatitevo za beton in armiran beton po SIST EN 206-1:2003 in pripoljačarne predpise GIST EN 1991-1-2 in DIN 4201 imeti energijo tujki enak razširjenimi koeficient kot beton.

Armiranojeja zaščita z vrstlin cementjem, kjer je predpisano, se izvede na gotovih elementih. Nakladno vrtanje, rezanje, brušenje, polnenje, varjenje... ni dovoljeno!
Spojanje posameznih elementov samo z nalavalnim spoj.
Vse mere preveriti in uskladiti z načrti arhitekture!
Vse mere preveriti in uskladiti z načrti ostalih strokovnjakov!
V primeru neskladja ali nejasnosti obvestiti odgovornega vodja projekta!

Projektant načrta:
LINE d.o.o.
Glavni trg 19/a, SI-2000, Maribor
t: +386 002 2500 867
e: line@line-d.com
reg. št. pri CTS: 8890

STRUCTURAL ENGINEERING CONSULTING

Investitor:
MESTNA OBČINA LJUBLJANA
Mestni trg 1, 1000 Ljubljana
Izvajalec:
KOMUNA ARHITEKTI d.o.o.
Grudnovo nabrežje 23, 1000 Ljubljana

Vodja projekta: M. GREGORSKI, udia	Reg. ID: PA-1222	Objekt: CENTER PLEZALNIH ŠPORTOV LJUBLJANA	Vrsta gradnje: Novogradnja
Pooblaščen inženir: N. KRISTANIČ, udig	Reg. ID: G-3119	Vrsta načrta: 2.1 – NAČRT GRADBENIH KONSTRUKCIJ	Številka projekta: 190/23
Sodelavec: F. PEHARDA, mig	Reg. ID:	Naziv načrta: Opažna risba Dispozicija sten pritli ija	Številka načrta: G-311/23
Datum: Avgust 2025			Faza načrta: PZI
Merilo: M 1:100	Format: A1+		Oznaka dokument:
			Risba: G-0-07

© GREGORSKI MI GRADBENIŠTVO SVET ZAUPNE IN UPE IZ AVTORSKEGA INTERNATIONAL DESIGN ALL INFORMATION IN MARKED FIGURES ALL IZ OPENACTS TRETJIM OSEBAM, V ZLUŽI ALI DELAL. DREC PRIMERA ZAVOLJENJA, VSE PRAVICE SO PRIDRŽAN. SPECIFICIRAT V SKLADU S STANDARDOM ISO 9836.

THIS DOCUMENT MUST BE TREATED AS CONFIDENTIAL IT MUST NOT BE COPIED, DISTRIBUTED TO OTHERS, OR ITS CONTENTS BE USED FOR COMMUNICATIONS, OTHER THAN WORK, OR IN PART, WITHOUT WRITTEN PERMISSION. ALL RIGHTS ARE RESERVED. REFER TO PROJECTION NOTES ISO 9836.

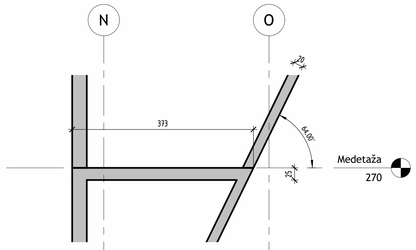

3 L08-D1
1 : 50

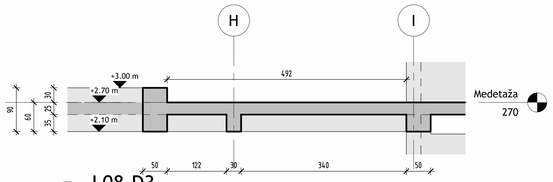

5 L08-D3
1 : 50

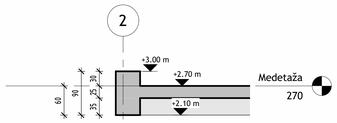

6 L08-D2
1 : 50

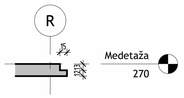

7 L08-D5
1 : 50

8 L08-D6
1 : 50

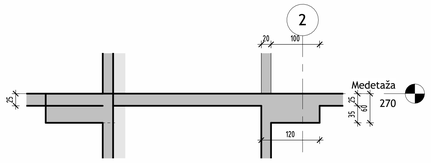

4 L08-D4
1 : 50

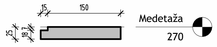

9 L08-D7
1 : 50

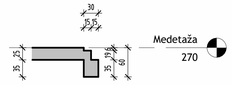

10 L08-D8
1 : 50

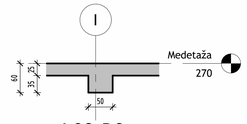

11 L08-D9
1 : 50

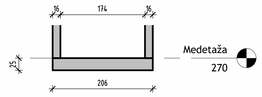

12 L08-D10
1 : 50

Tloris plošče nad pritličjem d=25cm, s.r. +2.45m, z.r. +2.70m
M 1:100

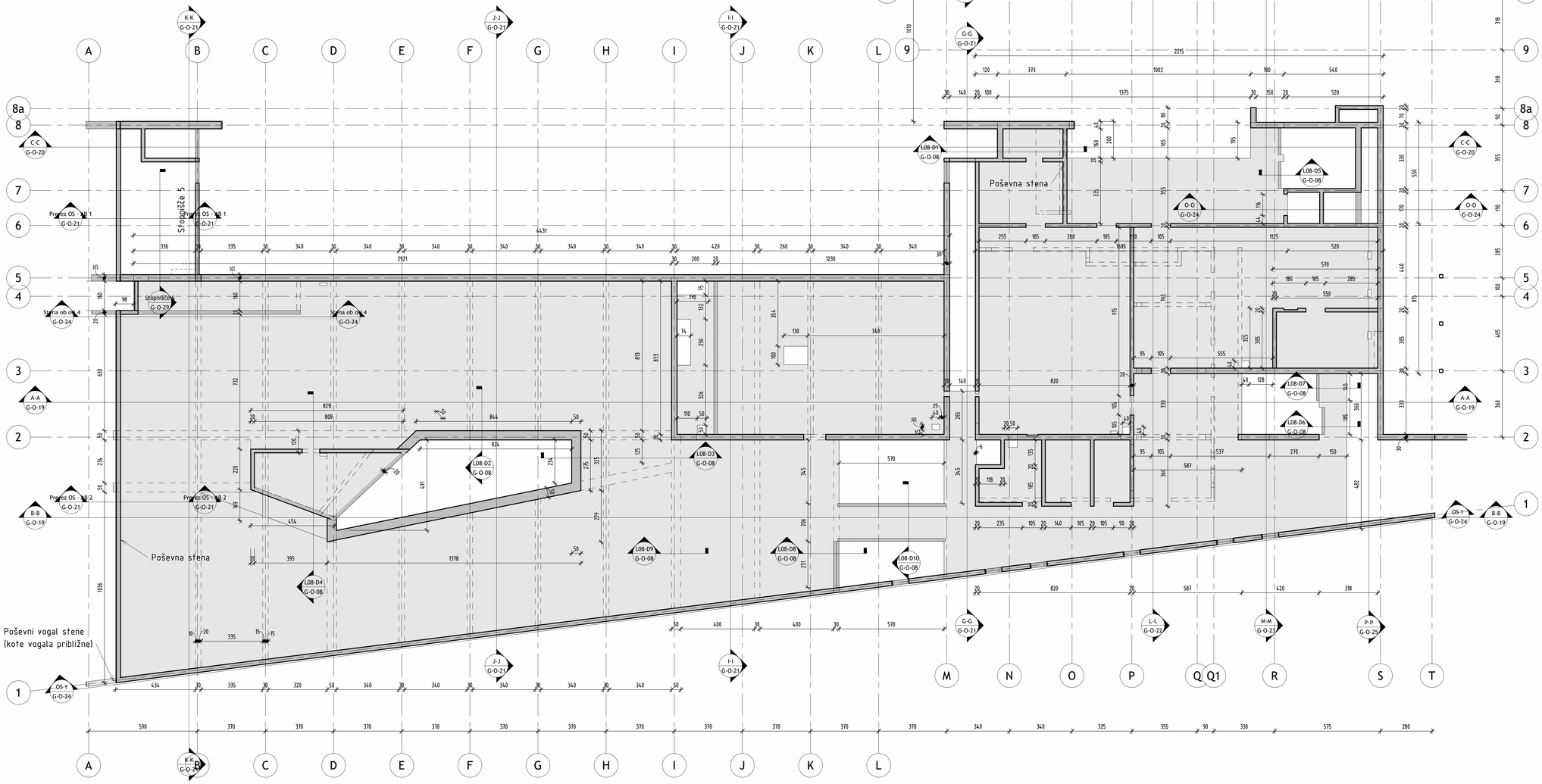

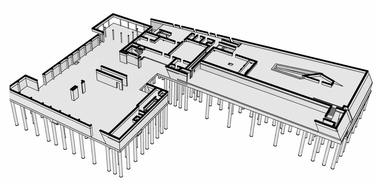

LEGENDA:

- AB ELEMENT
- AB ELEMENT POD PLOŠČO
- AB ELEMENT NAD PLOŠČO
- OPEČNATA STENA

Opomba:

Za poševne stene in vogale sten glej prereze in poglede na stene za to čne dimenzije in kontrolo
dolžine plošče.

PODATKI O MATERIALIH (pred izvedbo preveriti in uskladiti s projektom betona)

BETON LASTNOSTI V SKLADU s SIST EN 206-1:2003, SIST EN 1026:2008, SIST EN 13670:2010/A101:2010, LASTNOSTI JEKLA V SKLADU S SIST EN 10080:2005

KONSTRUKCIJSKI ELEMENT	MEJNE VREDNOSTI ZA TESTAVO BETONA							JEKLO	ZAŠČITNI SLOJ	
	Minimalni razred betona / Minimum concrete class	Trdnostnegati razred / Strength class	Stopnja izpostavljenosti / Exposure class	Največja zrna agregata (mm) / Maximum aggregate size (mm)	Konsistenca / Consistence	Max. vsebnost kloridov / Max. chloride content	Izvedba konstrukcijskega elementa / Execution of structural elements	Minimalni razred jekla / Min. steel class	Spodnja stran / Lower side	Bočna stran / Side face	Zgornja stran / Upper side
PILOTI	C30/37	XC2	PV-II	Dmax=32	S4	V80	ARMIRAN BETON	B 500-B	-	-	10,0
TEMELJNE GREDE POD PLOŠČO	C30/37	XC2	PV-II	Dmax=32	S4	V80	ARMIRAN BETON	B 500-B	5,0	5,0	5,0
TEMELJNA PLOŠČA OBJEKTA	C30/37	XC4, XD3, XF4	PV-II	Dmax=32	S4	V80	ARMIRAN BETON	B 500-B	5,0	5,0	5,0
STENE – zunanje (zasuta)	C30/37	XC4, XF1	PV-II	Dmax=16	S4	V82	ARMIRAN BETON	B 500-B	-	-	3,0 4,0
PLOŠČE – zunanje	C30/37	XC4, XD3, XF4	PV-II	Dmax=16	S4	V83	ARMIRAN BETON	B 500-B	4,0	4,0	4,0 -
PLOŠČE IN NOSILCI – notranje, vidni beton	C30/37	XC1	-	Dmax=16	S4	V84	ARMIRAN BETON	B 500-B	3,0	3,0	3,0 -
PLOŠČE IN NOSILCI – notranje, ne vidni beton	C30/37	XC1	-	Dmax=16	S4	V82	ARMIRAN BETON	B 500-B	3,0	3,0	3,0 -
STENE – notranje	C30/37	XC1	-	Dmax=16	S4	V82	ARMIRAN BETON	B 500-B	3,0	3,0	3,0 -
STEBRI IN SLOPI	C30/37	XC1	-	Dmax=16	S4	V82	ARMIRAN BETON	B 500-B	3,0	3,0	3,0 -
IZPOSTAVLJENI JAŠKI	C30/37	XC4, XF1	PV-II	Dmax=32	S4	V82	ARMIRAN BETON	B 500-B	4,0	4,0	4,0 -
PODBETON IN NAKLONSKI BETON	C12/15	XC0	-	Dmax=32	-	-	NE ARMIRAN BETON	-	-	-	- -

Uporabljo se takšni dodatki, PVC/kovinski, iz vlaknastega betona ali betonski dodatki. Dodatki, ki so iz vlaknastega betona ali betona ne smejo vsebovati azbesta, obstojno
nergo brit na stranske, zapletajoči nergo min 15kko trdnosti do 100 kPa, posebej nergo brit namenjen za strukturni in vidni beton, ojačitveni nergo zaščiten za beton in
armiran beton po SIST EN 206-1:2003 in protipožarne predpise SIST EN 1991-1-2 in DIN 4201 imeti nergo tudi enak razširjenostni koeficient kot beton.

Antikorozijska zaščita z vročim cinkanjem, kjer je predpisano, se izvede na gotovih elementih. Nakvadno vrtanje, rezanje, brušenje, poliranje, varjenje,.. ni dovoljeno!
Spojanje posameznih elementov samo z mehanskimi spoji.
Vse mere preveriti in uskladiti z načrti arhitekture!
Vse predvoje in okna preveriti in uskladiti z načrti arhitekture in načrti instalacij!
V primeru neskladja ali neposnosti obvestiti odgovornega vodja projekta!

Projektant načrta
LINE d.o.o.
Ulica Ivana Trdine 15b, SI-2000, Maribor
t: +386 (0)2 2300 861
e: line@line-doo.com
reg. št.: gn-1231-1990

LINE STRUCTURAL ENGINEERING CONSULTING

Investitor:
Mestna občina Ljubljana
Mestni trg 1, 1000 Ljubljana

Upravljalec:
KOMUNA, javnokor. d.o.o.
Grudnovo nabrežje 23, 1000 Ljubljana

Vodja projekta: M. GREGORSKI, udia	Reg. št.: PA-1222	Objekt: CENTER PLEZALNIH ŠPORTOV LJUBLJANA	Vrsta gradnje: Novogradnja
Pooblaščen inženir: N. KRISTANIČ, udig	Reg. št.: G-3119	Vrsta načrta: 2.1 - NAČRT GRADBENIH KONSTRUKCIJ	Številka projekta: 190/23
Sodelal: F. PEHARDA, mig	Reg. št.:	Vsebina risbe: Opažna risba Tloris plošče nad pritličjem	Številka načrta: G-311/23
Datum: August 2025			Faza načrta: PZI
Merilo: M 1:100	Format: A1+		Stopnja obdelave:
			Risba: G-0-08

© GRADBENI VIŠ. INŽENIRJI LINE D.O.O. VSE PRAVICE SO PRIDRŽANE. ZAPOVEDANO OBJAVIJANJE ALI UPORABA BREZ PISNEGA DOVOLJENJA VIŠ. PRAVICE SO PRIDRŽANE. UPOTREBA V SKLADU S STANDARDOM ISO 16016
THIS DOCUMENT MAY BE TRANSFERRED AS CONFIDENTIAL. IT MUST NOT BE COPIED, DISTRIBUTED TO THIRD PARTIES OR PUT TO OTHER USES, NO ONE MAY COMMUNICATE THIS DOCUMENT TO THIRD PARTIES. ALL RIGHTS ARE RESERVED. REFER TO PROTECTION NOTICE ISO 16016

Dispozicija sten medetaže

M 1:100

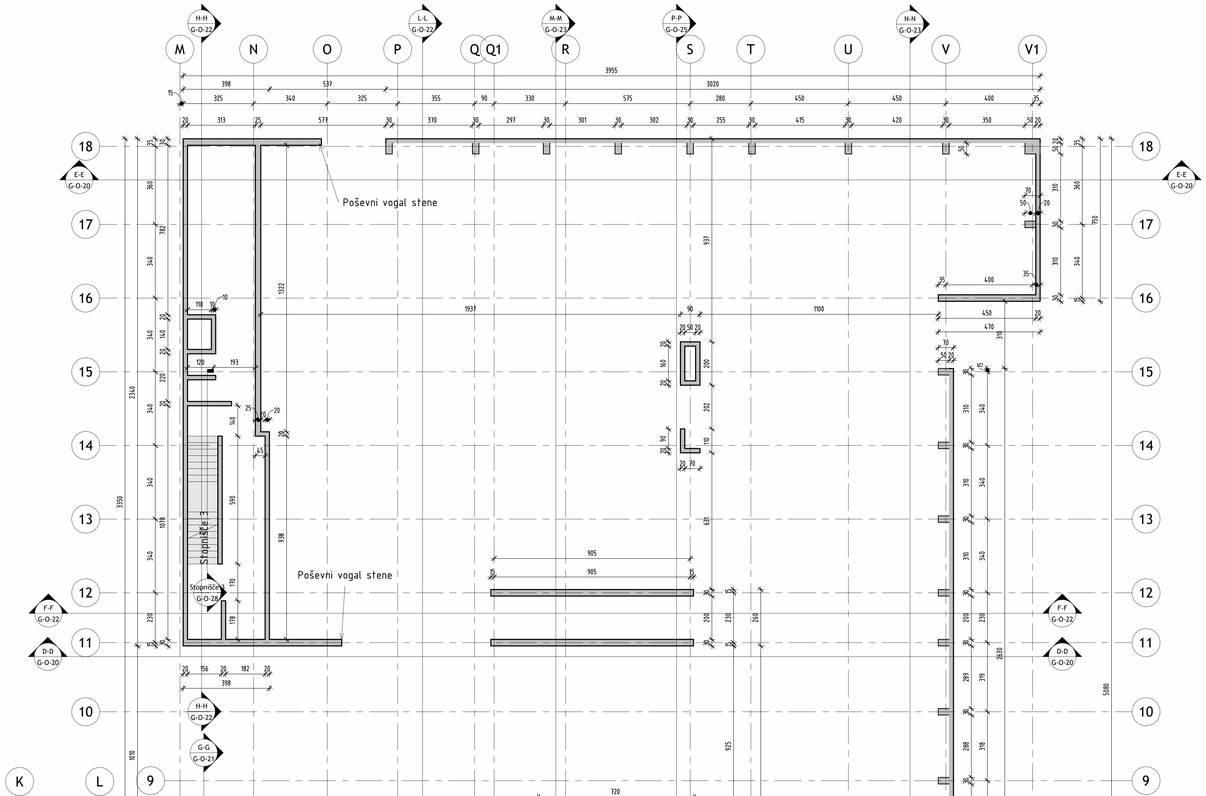

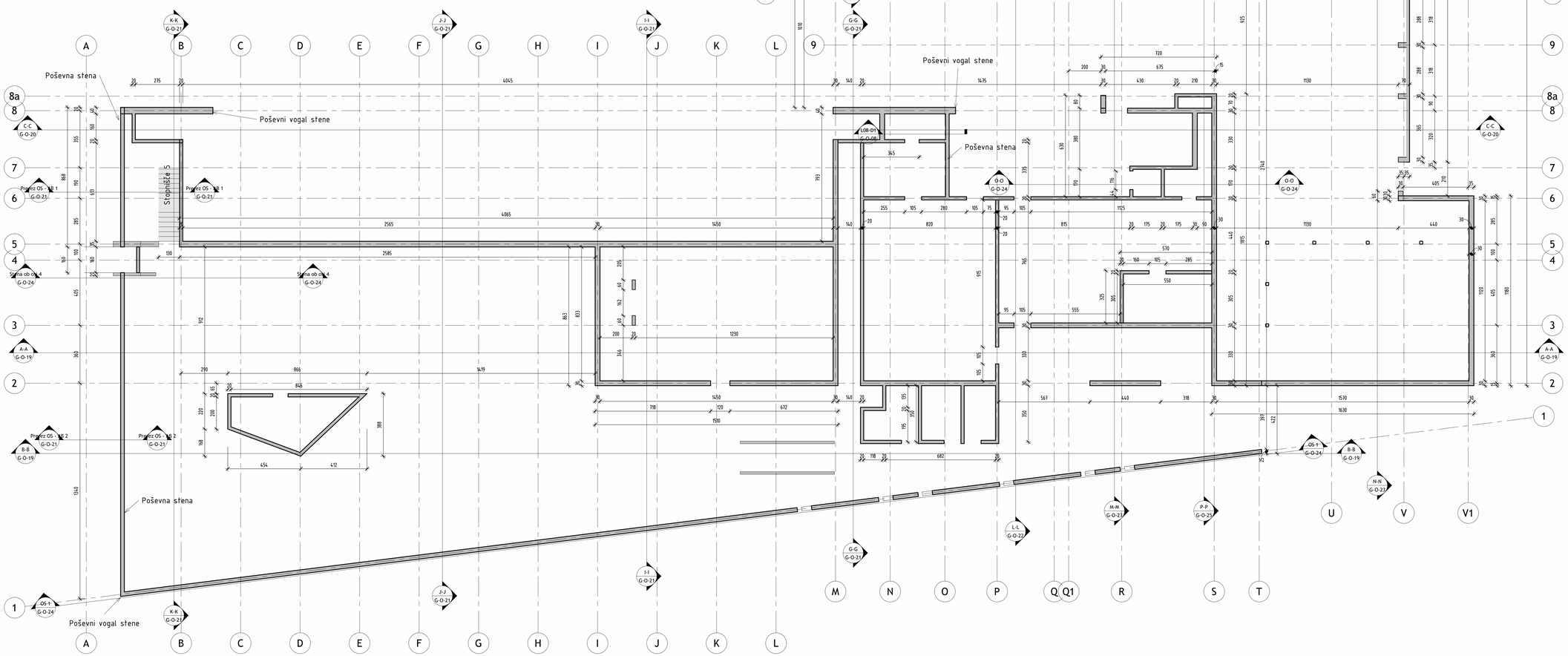

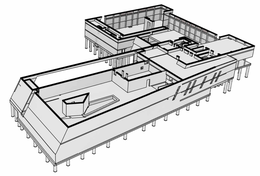

LEGENDA:

- AB ELEMENT
- AB ELEMENT POD PLOŠČO
- AB ELEMENT NAD PLOŠČO
- OPEČNATA STENA

Opomba:

Za poševne stene in vogale sten glej prereze in poglede na stene za to Žne dimenzije in kontrolo dolžine plošče.

PODATKI O MATERIALIH (pred izvedbo preveriti in uskladiti s projektom betona)

BETON — LASTNOSTI V SKLADU s SIST EN 206-1:2003, SIST EN 1026:2008, SIST EN 1367-6:2010/A1:2012IB, LASTNOSTI JEKLA V SKLADU S SIST EN 10080:2005

KONSTRUKCIJSKI ELEMENT	MEJNE VREDNOSTI ZA SESTAVO BETONA								JEKLO	ZAŠČITNI SLOJ	
	Oznaka betona C (v kocke)	Oznaka betona C (v valju)	Vsebnost zraka v %	Maksimalna velikost zrna agregata	Razred vlažnosti	Razred kakovosti betona	Izvedba konstrukcijskega elementa		Oznaka jekla	Spodnja stran	Zgornja stran
PILOTI	C30/37	XC2	PV-4	Dmax=32	S4	VB0	ARMIRAN BETON	B 500-B		70,0	
TEMELJNE GREDE POD PLOŠČO	C30/37	XC2	PV-4	Dmax=32	S4	VB0	ARMIRAN BETON	B 500-B	5,0	5,0	5,0
TEMELJNA PLOŠČA OBJEKTA	C30/37	XC4, XD3, XF4	PV-4	Dmax=32	S4	VB0	ARMIRAN BETON	B 500-B	5,0	5,0	5,0
STENE - zunanje (izoslofa)	C30/37	XC4, XF1	PV-4	Dmax=16	S4	VB2	ARMIRAN BETON	B 500-B	-	3,0	4,0
PLOŠČE - zunanje	C30/37	XC4, XD3, XF4	PV-4	Dmax=16	S4	VB3	ARMIRAN BETON	B 500-B	4,0	4,0	4,0
PLOŠČE IN NOSILCI - notranje, vidni beton	C30/37	XC1	-	Dmax=16	S4	VB4	ARMIRAN BETON	B 500-B	3,0	3,0	3,0
PLOŠČE IN NOSILCI - notranje, ne vidni beton	C30/37	XC1	-	Dmax=16	S4	VB2	ARMIRAN BETON	B 500-B	3,0	3,0	3,0
STENE - notranje	C30/37	XC1	-	Dmax=16	S4	VB2	ARMIRAN BETON	B 500-B	3,0	3,0	3,0
STEBRI IN SLOPI	C30/37	XC1	-	Dmax=16	S4	VB2	ARMIRAN BETON	B 500-B	3,0	3,0	3,0
IZPOSTAVLJENI JAŠKI	C30/37	XC4, XF1	PV-4	Dmax=32	S4	VB2	ARMIRAN BETON	B 500-B	4,0	4,0	4,0
PODBETON IN NAKLONSKI BETON	C12/15	XC0	-	Dmax=32	-	-	NE ARMIRAN BETON	-	-	-	-

Uporaba na tehtu dovoljenih PVC/hvonnoc, iz vlakneznega betona ali betona ne smejo vsebovati azbesta, akrilnih nanogo kot na stranjem, zagotavljajo energo ein. Fiber fribnovi do 700 kPa, posebej energo bitt namenjen za strukturno in vidni beton, izpolnjevaf energo zaštrene za beton in gretar beton po SIST EN 206-1:2003 in protipožarno predpisu SIST EN 1991-1-2 in DIN 5201 Iveli energo fuk enak zuzhoznemu kvaltjanit kot beton.

Antikorozijska zaštita v vročim cinkanjem, kjer je predpisano, se izvede na gotovih elementih. Nekatabno vrtanja, rezanja, brušenja, polirana, varjenje, ni dovoljeno! Spojaja posameznih elementov sami z nehanskimi spoji
Vse mere preverit in uskladit z vdrhi arhitekturo
Vse predlogi in vsemi preverit in uskladit z vdrhi arhitekturo in vsaTrhi instalacij
V primeru neskladja ali nejasnosti obvestiti odgovornega vodja projekta!

Projektant načrta: LINE d.o.o. Gosmi trg 17A, SI-2000, Maribor T: +386 (0)2 2301 911 e: line@line-d.com Reg. št. pri GZS: 9949	LI NE STRUCTURAL ENGINEERING CONSULTING		Investitor: Mestna občina Ljubljana Mestni trg 1, 1000 Ljubljana Nadzor: KONTRA arhitekti d.o.o. Gradnova nadaljuje 23, 1000 Ljubljana
Vodja projekta: M. GREGORSKI, udia PA-1222	Objekt: CENTER PLEZALNIH ŠPORTOV V LJUBLJANA		Vrsta gradnje: Novogradnja
Projektant načrta: N. KRISTANIC udig	Reg. št.: G-3119	Vrsta načrta: 2.1 - NAČRT GRADBENIH KONSTRUKCIJ	Številka projekta: 190/23
Risal: F. PEHARDA, mig	Reg. št.:	Vsebina risbe: Opažna risba Dispozicija sten medetaže	Številka načrta: G-311/23
Datum: Avgust 2025			Faza načrta: PZI
Merilo: M 1:100	Format: A1+		Digitalni dostavec:
Risba: G-0-09			

© UNIKATNOST TE DOKUMENTACIJE JE ZAŠČITENA NA UMU IN JE OD DN KOPIRATI, DISTRIBUIRATI ORIGINAL ALI SPREMEMBE, KOT SAMOSTOJNO VSEBINO ALI JO VGRADEVATI TRETJIM OSEBAM, V CELOTI ALI DELNO. BREZ SOGLASJA ZAVODA ZGRAJ, KOT AVTORJA TE DOKUMENTACIJE, UPORABLJAMO V KALKULACIJE IN ZAHTEVAMO ICO NAVEDBO.

THIS DOCUMENT PROVIDED TO THE CLIENT, IN ONE OF ON-PAPER, DISTRIBUTABLE ORIGIN OTHERS, ON ITS OWNERSHIP BE USED OR COMMUNICATED. OTHER IN WHOLE OR IN PART, WITHOUT WRITTEN PERMISSION, ALL RIGHTS ARE RESERVED. REFER TO PROVISIONS NOTED IN THIS NOTICE.

Tloris plošče nad medetažo

M 1:100

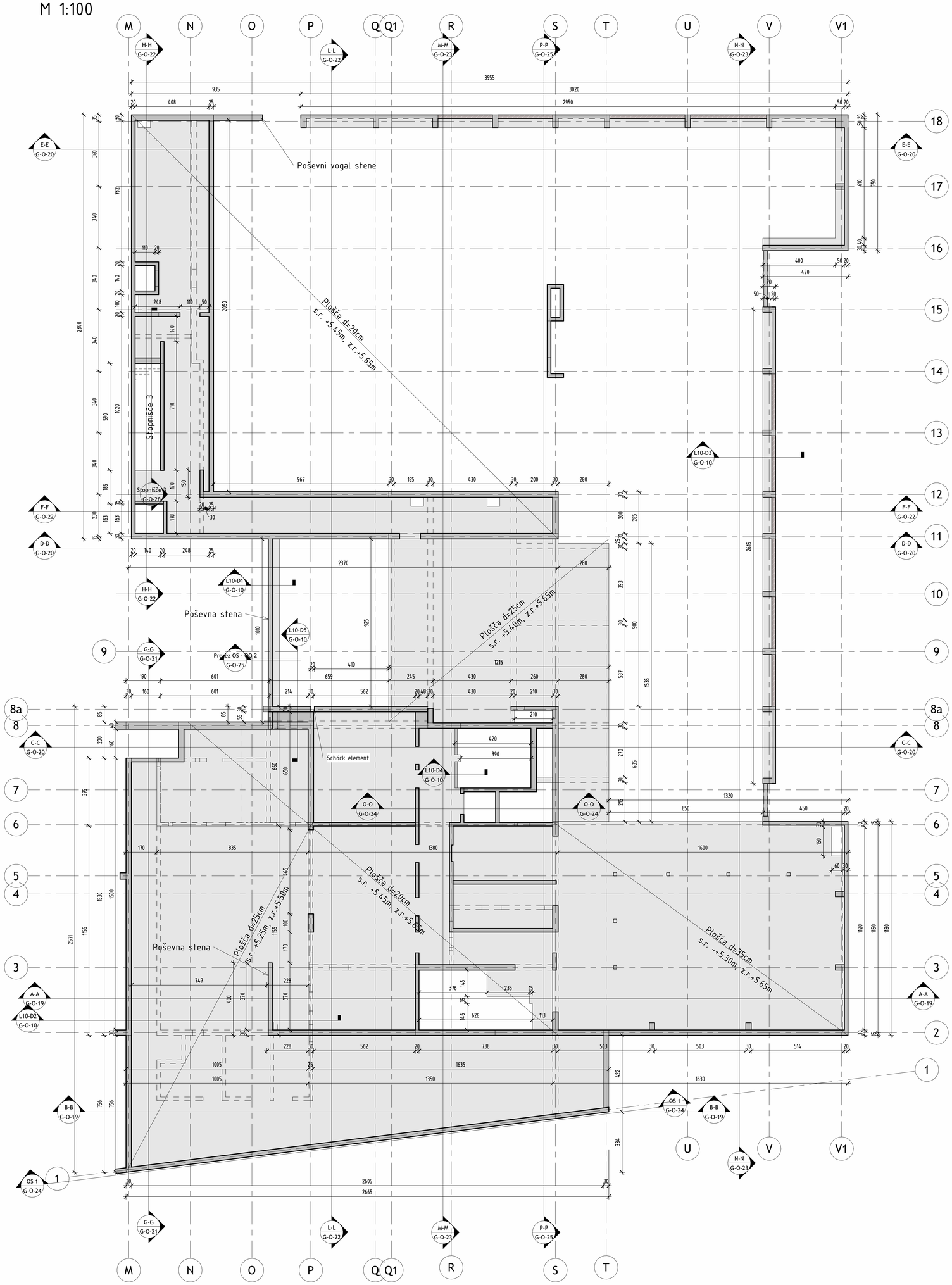

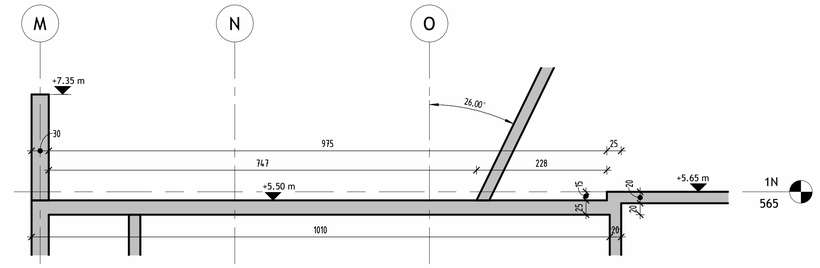

3 L10-D2
1 : 50

6 L10-D4
1 : 50

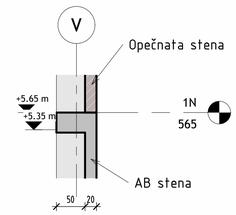

4 L10-D3
1 : 50

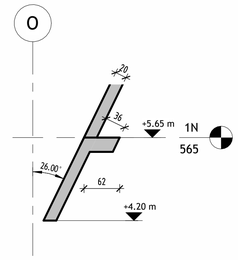

2 L10-D1
1 : 50

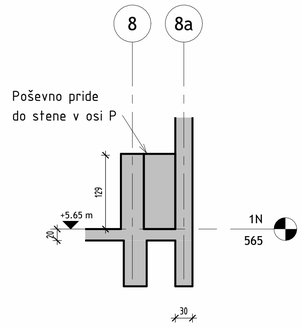

7 L10-D5
1 : 50

3D pogled objekta 10

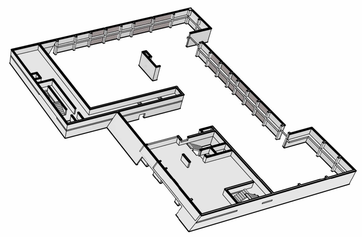

LEGENDA:

- AB ELEMENT
- AB ELEMENT POD PLOŠČO
- AB ELEMENT NAD PLOŠČO
- OPEČNATA STENA

Opomba:

Za poševne stene in vogale sten glej prereze in poglede na stene za to čne dimenzije in kontrolo dolžine plošče.

PODATKI O MATERIALIH (pred izvedbo preveriti in uskladiti s projektom betona)

BETON LASTNOSTI V SKLADU s SIST EN 206-1:2003, SIST EN 1026:2008, SIST EN 13670:2010/A101:2010, LASTNOSTI JEKLA V SKLADU S SIST EN 10080:2005

KONSTRUKCIJSKI ELEMENT	MEJNE VREDNOSTI ZA SESTAVO BETONA								JEKLO	ZAŠČITNI SLOJ			
	Marmorna mešanica (kvalež)	Ekspozicijski razred	Odpornost na prodor vode	Največja zrna agregata (mm)	Razr. stopnje konsistence	Razr. vsebe prerešta betona	Izvedba konstrukcijskega elementa		Mej. trdnost jekla (N/mm2)	Zgornja stran	Spodnja stran	Bočna stran	Čelna stran/ Zunanja stran
PILOTI	C30/37	XC2	PV-II	Dmax=32	S4	VB0	ARMIRAN BETON	B 500-B	-	-	-	10,0	-
TEMELJNE GREDE POD PLOŠČO	C30/37	XC2	PV-II	Dmax=32	S4	VB0	ARMIRAN BETON	B 500-B	5,0	5,0	5,0	5,0	
TEMELJNA PLOŠČA OBJEKTA	C30/37	XC4, XD3, XF4	PV-II	Dmax=32	S4	VB0	ARMIRAN BETON	B 500-B	5,0	5,0	5,0	5,0	
STENE - zunanje (zasute)	C30/37	XC4, XF1	PV-II	Dmax=16	S4	VB2	ARMIRAN BETON	B 500-B	-	-	3,0	4,0	
PLOŠČE - zunanje	C30/37	XC4, XD3, XF4	PV-II	Dmax=16	S4	VB3	ARMIRAN BETON	B 500-B	4,0	4,0	4,0	-	
PLOŠČE IN NOSILCI - notranje, vidni beton	C30/37	XC1	-	Dmax=16	S4	VB4	ARMIRAN BETON	B 500-B	3,0	3,0	3,0	-	
PLOŠČE IN NOSILCI - notranje, ne vidni beton	C30/37	XC1	-	Dmax=16	S4	VB2	ARMIRAN BETON	B 500-B	3,0	3,0	3,0	-	
STENE - notranje	C30/37	XC1	-	Dmax=16	S4	VB2	ARMIRAN BETON	B 500-B	3,0	3,0	3,0	-	
STEBRI IN SLOPI	C30/37	XC1	-	Dmax=16	S4	VB2	ARMIRAN BETON	B 500-B	3,0	3,0	3,0	-	
IZPOSTAVLJENI JAŠKI	C30/37	XC4, XF1	PV-II	Dmax=32	S4	VB2	ARMIRAN BETON	B 500-B	4,0	4,0	4,0	-	
PODBETON IN NAKLONSKI BETON	C12/15	XC0	-	Dmax=32	-	-	NE ARMIRAN BETON	-	-	-	-	-	

Uporabljo se lahko dotalniki, PVC/kovinski; iz vlaknastega betona ali betonski dotalničiki. Dotalničiki, ki so iz vlaknastega betona ali betona ne smejo vsebovati azbesta, obstajati morajo bili na staranje, zapletajati morajo min. fiiko trdnost do 700 MPa, posebej morajo bili namenjeni za strukturni in vidni beton, izpolnjevati morajo zahteve za beton in armiran beton po SIST EN 206-1:2003 in protipožarne predpise SIST EN 1991-1-2 in DIN 4201. Imeti morajo tudi enak raztezostni koeficient kot beton.

Antikorozijska zaščita z vročim cinkanjem, kjer je predpisano, se izvede na gotovih elementih. Naknadno vrtanje, rezanje, brušenje, poliranje, varjenje... ni dovoljeno!
Spajanje posameznih elementov samo z mehanskimi spoji.
Vse mere preveriti in uskladiti z načrti arhitekture!
Vse predpise in utore preveriti in uskladiti z načrti arhitekture in načrti instalacij!
V primeru neskladja ali nejasnosti obvestiti odgovornega vodje projekta!

Projektant načrta
LINE d.o.o.
Glavni trg 17/b, SI-2000, Maribor
T: +386 1012 2500 847
e: birx@line-do.com
reg. št. pri IZS: 0810

LINE STRUCTURAL ENGINEERING CONSULTING

Investitor:
Mestna občina Ljubljana
Mestna trg 1, 1000 Ljubljana

Naročnik:
KONTRA arhitekti d.o.o.
Grudnovo nabrežje 23, 1000 Ljubljana

Vodja projekta: M. GREGORSKI, udia	Reg. Št.: PA-1222	Objekt: CENTER PLEZALNIH ŠPORTOV LJUBLJANA	Vrsta gradnje: Novogradnja
Podizdelčni vodnik: N. KRISTANIC udig	Reg. Št.: G-3119	Vrsta načrta: 2.1 - NAČRT GRADBENIH KONSTRUKCIJ	Številka projekta: 190/23
Odgovarja: F. PEHAROA, mig	Reg. Št.:	Vsebina risbe: Opažna risba Tloris plošče nad medetažo	Številka načrta: G-311/23
Datum: Avgust 2025			Faza načrta: PZI
Merilo: M 1:100	Format: A1+		Stopnja obdelave:
			Risba: G-0-10

TO DOKUMENTI SE OBRAVNAVAJO KOT ZAUPNI IN SPE SE JIH KOPIRATI, DISTRIBUIRATI DRUGIM ALI UPORABLJATI NAMENU VIDENO ALI JO SPOROČATI TRETJIM OSEBAM, V CELOTI ALI DELNO, BREZ PISNEGA DOVOLJENJA. VSE PRAVICE SO PRIDRŽANE. UPOŠTEVATI V SKLADU S ZLASTNINSKIM IZO NAPAJ

THIS DOCUMENT MUST BE TREATED AS CONFIDENTIAL; IT MUST NOT BE COPIED, DISTRIBUTED TO OTHERS, OR ITS CONTENTS BE USED OR COMMUNICATED, EITHER IN WHOLE OR IN PART, WITHOUT WRITTEN PERMISSION. ALL RIGHTS ARE RESERVED. REFER TO PROTECTION NOTES ISO 16016

Tloris strešne plošče v naklonu 2.36° d=20cm

s.r. med osmi A in B +8.57m

s.r. v os M +6.65m

M 1:50

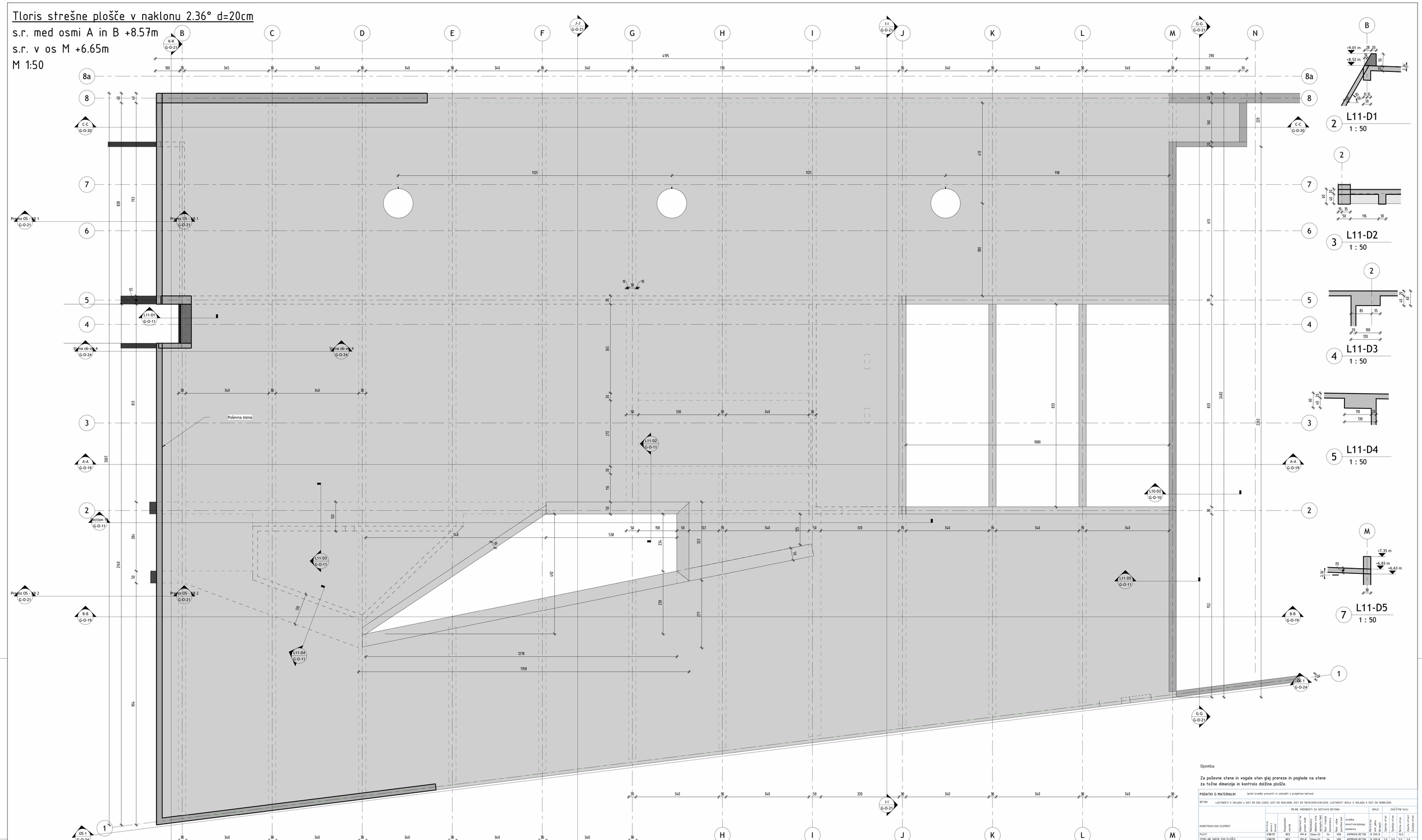

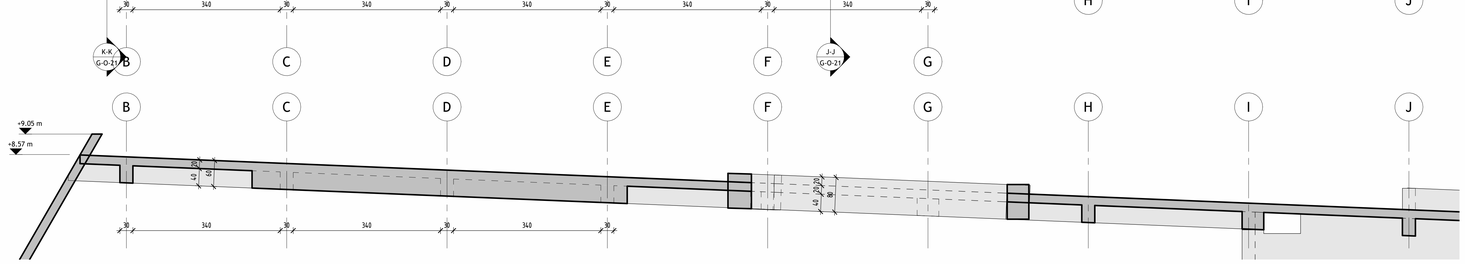

6 Section 15
1 : 50

2 L11-D1
1 : 50

3 L11-D2
1 : 50

4 L11-D3
1 : 50

5 L11-D4
1 : 50

7 L11-D5
1 : 50

Opomba:

Za poševne stene in vogale sten glej prereze in poglede na stene
za točne dimenzije in kontrolo dolžine plošče.

PODATKI O MATERIALIH (pred izvedbo preveriti in uskladiti s projektom betona)

BETON — LASTNOSTI V SKLADU s SIST EN 206-1:2003, SIST EN 1926:2008, SIST EN 13670:2010/A101:2010; LASTNOSTI JEKLA V SKLADU S SIST EN 10080:2005

KONSTRUKCIJSKI ELEMENT	MERE VREDNOSTI ZA SESTAVO BETONA								JEKLO	ZAŠČITNI SLOJ	
	Trdnostni razred betona	Izpostavljenost okolja	Vodocementno razmerje	Maksimalna velikost zrna agregata	Min. vsebnost cementa	Kazalec vodotesnosti	izvedba konstrukcijskega elementa		Min. trdnost f_{yk} (N/mm²)	Zgornja stran	Spodnja stran	Stranska stran	Zunanja stran
PILOTI	C30/37	XC2	PV-II	Dmax=32	S4	V80	ARMIRAN BETON	B 500-B	-	-	90,0	-	-
TEMELJNE GREDE POD PLOŠČO	C30/37	XC2	PV-II	Dmax=32	S4	V80	ARMIRAN BETON	B 500-B	5,0	5,0	5,0	5,0	-
TEMELJNA PLOŠČA OB DVIGU	C30/37	XC4, XD3, XF4	PV-II	Dmax=32	S4	V80	ARMIRAN BETON	B 500-B	5,0	5,0	5,0	5,0	-
STENE – zunanje (zasute)	C30/37	XC4, XF1	PV-II	Dmax=16	S4	V82	ARMIRAN BETON	B 500-B	-	-	3,0	4,0	-
PLOŠČE – zunanje	C30/37	XC4, XD3, XF4	PV-II	Dmax=16	S4	V83	ARMIRAN BETON	B 500-B	4,0	4,0	4,0	-	-
PLOŠČE IN NOSILCI – notranje, vidni beton	C30/37	XC1	-	Dmax=16	S4	V84	ARMIRAN BETON	B 500-B	3,0	3,0	3,0	-	-
PLOŠČE IN NOSILCI – notranje, ne vidni beton	C30/37	XC1	-	Dmax=16	S4	V82	ARMIRAN BETON	B 500-B	3,0	3,0	3,0	-	-
STENE – notranje	C30/37	XC1	-	Dmax=16	S4	V82	ARMIRAN BETON	B 500-B	3,0	3,0	3,0	-	-
STEBRI IN SLIPI	C30/37	XC1	-	Dmax=16	S4	V82	ARMIRAN BETON	B 500-B	3,0	3,0	3,0	-	-
IZPOSTAVLJENI JAŠKI	C30/37	XC4, XF1	PV-II	Dmax=32	S4	V82	ARMIRAN BETON	B 500-B	4,0	4,0	4,0	-	-
PODBETON IN NAVLONSKI BETON	X0	-	-	Dmax=32	-	-	NE ARMIRAN BETON	-	-	-	-	-	-

Uporabljo se tekoče dodatki, PVC/hovinski, ki vzdržujejo betona ali betonski dodatki/mikro. Dodatkov, ki so iz vlaknastega betona ali betona na osnovi vodoravnih asbesta, obstoječe energije bit na strategiji, izopstavljati energije mm. Mora trdnost do 700 kPa, posebej energo bit samoopisni za strukturiti in vidni beton, izpostavljeni energo zaščiteni za beton in armiran beton po SIST EN 206-1:2003 in priporočamo predpise SIST EN 1995-1-2 in DIN 4201 Imeti energo tudi enak razširjenostni koeficient kot beton.

Antikorozijska zaščita v vročem cinkanju, kjer je predpisano, se izvede na gotovih elementih. Nakrapno vrtanje, rezanje, brušenje, poiranje, varjenje... ni dovoljeno!
Spojnja prosojnicih elementov samo z nehavarijski spoji
Vse mere preveriti in uskladiti z nižjo arhitekturo
Vse predpise in izvoz preveriti in uskladiti z nižjo arhitekturo in nižjimi instalacij
V primeru neskladja ali nejasnosti obvestiti odgovornega vodja projekta!

LEGENDA:

- AB ELEMENT
- AB ELEMENT POD PLOŠČO
- AB ELEMENT NAD PLOŠČO
- OPEČNATA STENA

Projektant načrta:
LTN d.o.o.
Glavna cesta 17a, SI-2360, Črnuče
t: +386 (0)2 2500 867
e: ltn@ltn-d.com
reg. št. pri CES: 1890

LTN STRUCTURAL ENGINEERING CONSULTING

Investitor:
MESTNA OBČINA LJUBLJANA
Mestna hiša, 1. 1000 Ljubljana
Naročnik:
KOMUNALNO PODJETJE LJUBLJANA
Gradbeno naročnik 23, 1000 Ljubljana

Vodja projekta: M. GREGORSKI, udia	Reg. ID: PA-1222	Objekt: CENTER PLEZALNIH ŠPORTOV LJUBLJANA	Vrsta gradnje: Novogradnja
Projektant idejne: N. KRISTANIC udig	Reg. ID: G-3119	Vrsta načrta: 2.1 – NAČRT GRADBENIH KONSTRUKCIJ	Številka projekta: 190/23
Risarja: F. PEHARDA, mig	Reg. ID:	Vsebina risbe: Opažna risba Tloris plošče nad medetažo – strešne plošče balvanske lamene	Številka načrta: G-311/23
Datum: Avgust 2025			Faza načrta: PZI
Merilo: M 1:100	Format: A0		Digitalni dokument:
			Risba: G-0-11

© DIREKTOR LTN DIREKTOR/CEO MIT ZAVITR IN JAVE IZ 39-EFREKA, DOTIRANAJTE DRUGIM NA UPORABLJATI NAMENU VSEBINE ALI JO DOPOLNJEVATI TRETJIM OSEBAM V ZLOITI ALI ZDALJE. PRAVICE DOVOLJENA. VSE PRAVICE SO PRIDRŽANE UPOŠTEVATI V SKLADU S STANDARDOM ISO 9241-

THIS DOCUMENT MUST BE TREATED AS CONFIDENTIAL. IT MUST NOT BE COPIED, DISTRIBUTED TO OTHERS, OR TO CONTRACTS OR USED ON COMMUNICATIONS, OTHER IN WHOLE OR IN PART, WITHOUT WRITTEN PERMISSION. ALL RIGHTS ARE RESERVED. REFER TO PROTECTION NOTICE ISO 9241-

Dispozicija sten 1N

M 1:100

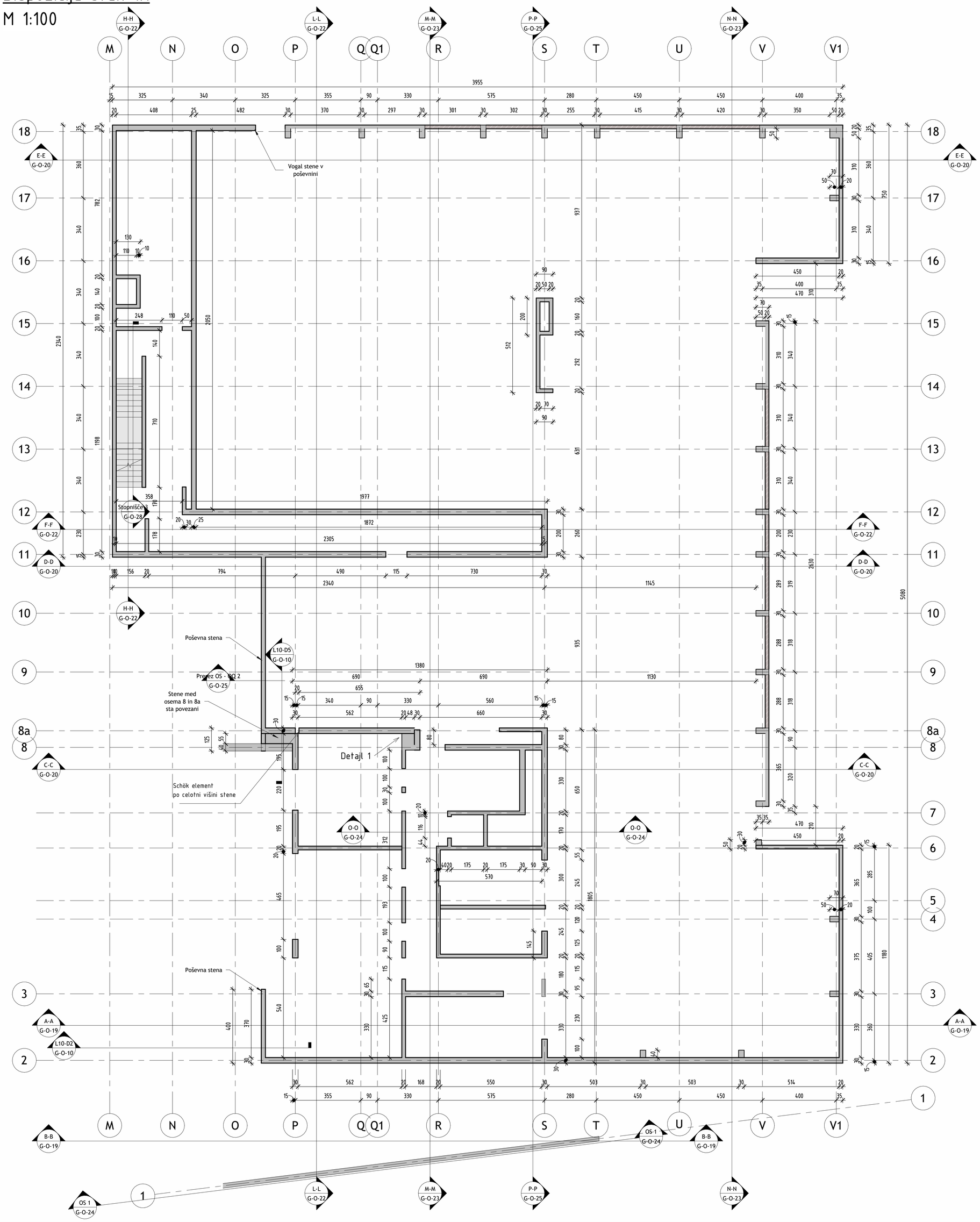

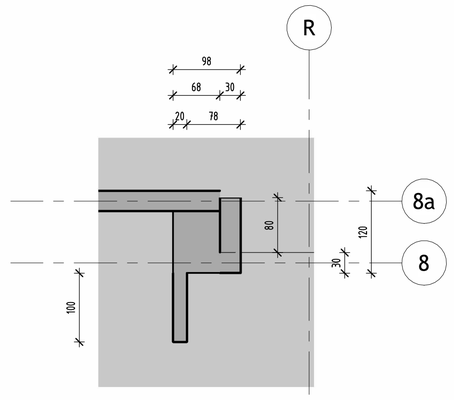

2 Detajl 1

1 : 50

LEGENDA:

- AB ELEMENT
- AB ELEMENT POD PLOŠČO
- AB ELEMENT NAD PLOŠČO
- OPEČNATA STENA

Opomba:

Za poševne stene in vogale sten glej prereze in poglede na stene za to čne dimenzije in kontrolo dolžine plošče.
Vgradnja s chök element a v steno v osi 8a in 11.

PODATKI O MATERIALIH (pred izvedbo preveriti in uskladiti s projektom betona)

BETON LASTNOSTI V SKLADU s SIST EN 1026:2008, SIST EN 13670:2010/A101:2010, LASTNOSTI JEKLA V SKLADU S SIST EN 10080:2005

KONSTRUKCIJSKI ELEMENT	MEJNE VREDNOSTI ZA SESTAVO BETONA							JEKLO	ZAŠČITNI SLOJ			
	Min./max. vsebna c (N/mm2)	Ekspozicijski razred	Odpornost na prodor vode	Maksimalna debelina zrna agregata (mm)	Razr. stopnje konsistence	Razr. vidne površine bet	izvedba konstrukcijskega elementa	Min./max. jem. jekla (N/mm2)	Zgornja stran	Spodnja stran	Bočna stran	Zaščita strani/ Zunanja stran
PILOTI	C30/37	XC2	PV-II	Dmax=32	S4	VB0	ARMIRAN BETON	B 500-B	-	-	10,0	-
TEMELJNE GREDE POD PLOŠČO	C30/37	XC2	PV-II	Dmax=32	S4	VB0	ARMIRAN BETON	B 500-B	5,0	5,0	5,0	5,0
TEMELJNA PLOŠČA OBJEKTA	C30/37	XC4, XD3, XF4	PV-II	Dmax=32	S4	VB0	ARMIRAN BETON	B 500-B	5,0	5,0	5,0	5,0
STENE - zunanje (zasute)	C30/37	XC4, XF1	PV-II	Dmax=16	S4	VB2	ARMIRAN BETON	B 500-B	-	-	3,0	4,0
PLOŠČE - zunanje	C30/37	XC4, XD3, XF4	PV-II	Dmax=16	S4	VB3	ARMIRAN BETON	B 500-B	4,0	4,0	4,0	-
PLOŠČE IN NOSILCI - notranje, vidni beton	C30/37	XC1	-	Dmax=16	S4	VB4	ARMIRAN BETON	B 500-B	3,0	3,0	3,0	-
PLOŠČE IN NOSILCI - notranje, ne vidni beton	C30/37	XC1	-	Dmax=16	S4	VB2	ARMIRAN BETON	B 500-B	3,0	3,0	3,0	-
STENE - notranje	C30/37	XC1	-	Dmax=16	S4	VB2	ARMIRAN BETON	B 500-B	3,0	3,0	3,0	-
STEBRI IN SLOPI	C30/37	XC1	-	Dmax=16	S4	VB2	ARMIRAN BETON	B 500-B	3,0	3,0	3,0	-
IZPOSTAVLJENI JAŠKI	C30/37	XC4, XF1	PV-II	Dmax=32	S4	VB2	ARMIRAN BETON	B 500-B	4,0	4,0	4,0	-
PODBETON IN NAKLONSKI BETON	C12/15	XC0	-	Dmax=32	-	-	NE ARMIRAN BETON	-	-	-	-	-

Uporabijo se lahko distančniki, PVC/kovinski, iz vlaknastega betona ali betonski distančniki. Distančniki, ki so iz vlaknastega betona ali betona ne smejo vsebovat azbesta, obstojni morajo biti na staranje, zagotavljati morajo min. fiino trdnost do 700 kPa, posebej morajo biti namenjeni za strukturni in vidni beton, izpolnjevat morajo zahteve za beton in armiran beton po SIST EN 206-12003 in protipožarne predpise SIST EN 1991-1-2 in DIN 4201. Imeti morajo tudi enak raztezostni koeficjent kot beton.

Antikorozijska zaščita z vročim cinkanjem, kjer je predpisano, se izvede na gotovih elementih. Naknadno vrtanje, rezanje, brušenje, poliranje, varjenje... ni dovoljeno!
Spajanje posameznih elementov samo z mehanskimi spoji.
Vse mere preveriti in uskladiti z načrti arhitekture!
Vse preboje in utore preveriti in uskladiti z načrti arhitekture in načrti instalacij!
V primeru neskladja ali nejasnosti obvestiti odgovornega vodja projekta!

Projektant načrta:
LINE d.o.o.
Glavni trg 17/b, SI-2000, Maribor
t: +386 (0)2 2500 847
e: biro@line-ib.com
reg. št. pri IZS: 0810

LINE STRUCTURAL ENGINEERING CONSULTING

Investitor:
Mestna občina Ljubljana
Mestni trg 1, 1000 Ljubljana

Naročnik:
KONTRA arhitekti d.o.o.
Grudnova nabrežje 23, 1000 Ljubljana

Vodja projekta: M. GREGORSKI, udia	Reg. št.: PA-1222	Objekt: CENTER PLEZALNIH ŠPORTOV LJUBLJANA	Vrsta gradnje: Novogradnja
Pooblaščeni inženir: N. KRISTANIČ udig	Reg. št.: G-3119	Vrsta načrta: 2.1 – NAČRT GRADBENIH KONSTRUKCIJ	Številka projekta: 190/23
Obdelal: F. PEHARDA, mig	Reg. št.:	Vsebina risbe: Opažna risba	Številka načrta: G-311/23
Datum: Avgust 2025		Dispozicija sten 1N	Faza načrta: PZI
Merilo: M 1:100	Format: A1+		Stopnja obdelave:
			Risba G-O-12

TI DOKUMENTI SE OBRAVNAVAJO KOT ZAUPNI. NE SME SE JIH KOPIRATI, DISTRIBUIRATI DRUGIM ALI UPORABLJATI NIČNEVO VSEBINO ALI JO SPOROČATI TRETJIM OSEBAM, V CELOTI ALI DELNO, BREZ PISNEGA DOVOLJENJA. VSE PRAVICE SO PRIDRŽANE. OPOZTEVATI V SKLADU S STANDARDOM ISO 16016!

THIS DOCUMENT MUST BE TREATET AS CONFIDENTIAL. IT MUST NOT BE COPIED, DISTRIBUTET TO OTHERS, OR ITS CONTENTS BE USED OR COMMUNICATED, EITHER IN WHOLE OR IN PART, WITHOUT WRITTEN PERMISSION. ALL RIGHTS ARE RESERVED. REFER TO PROTECTION NOTICE ISO 16016!

Tloris plošče nad 1N d=25cm, s.r. +8.85m, z.r. +9.10m

M 1:100

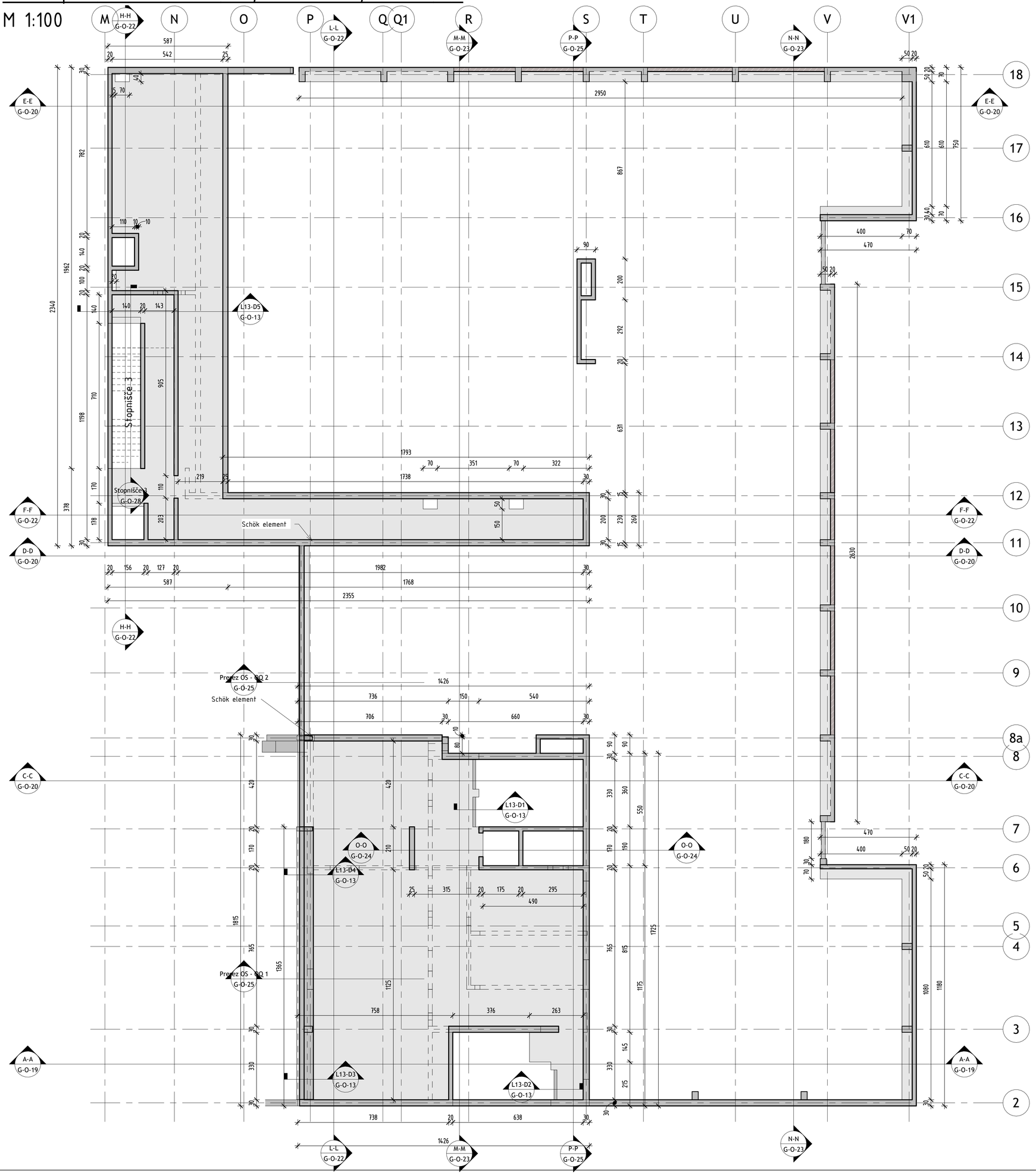

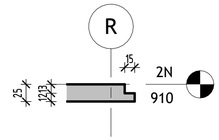

2 L13-D1
1 : 50

3 L13-D2
1 : 50

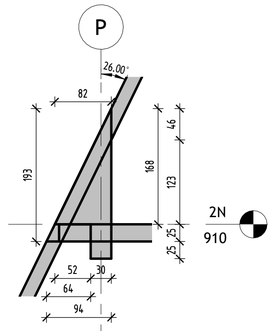

4 L13-D3
1 : 50

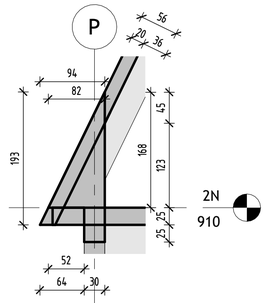

5 L13-D4
1 : 50

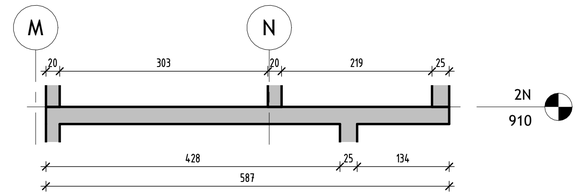

6 L13-D5
1 : 50

LEGENDA:

- AB ELEMENT
- AB ELEMENT POD PLOŠČO
- AB ELEMENT NAD PLOŠČO
- OPEČNATA STENA

Opomba:

Za poševne stene in vogale sten glej prereze in poglede na stene za to čne dimenzije in kontrolo dolžine plošče.

PODATKI O MATERIALIH

(pred izvedbo preveriti in uskladiti s projektom betona)

BETON

LASTNOSTI V SKLADU s SIST EN 206-12003, SIST EN 1026:2008, SIST EN 13670:2010/A101:2010, LASTNOSTI JEKLA V SKLADU S SIST EN 10080:2005

KONSTRUKCIJSKI ELEMENT	MEJNE VREDNOSTI ZA SESTAVO BETONA								JEKLO	ZAŠČITNI SLOJ			
	Maksimalna vsebina C (kg/m3)	Ekspozicijski razred	Odpornost na prepih vode	Maksimalna debelina zrna agregata (mm)	Razr. stopnje konsistence	Razr. vidne površine bet.	izvedba konstrukcijskega elementa		Mat/razr. arm. jekla (N/mm2)	Zgornja stran	Spodnja stran	Bočna stran	Zasuta stran/ Zunanja stran
PILOTI	C30/37	XC2	PV-II	Dmax=32	S4	VB0	ARMIRAN BETON		B 500-B	-	-	10,0	-
TEMELJNE GREDE POD PLOŠČO	C30/37	XC2	PV-II	Dmax=32	S4	VB0	ARMIRAN BETON		B 500-B	5,0	5,0	5,0	
TEMELJNA PLOŠČA OBJEKTA	C30/37	XC4, XD3, XF4	PV-II	Dmax=32	S4	VB0	ARMIRAN BETON		B 500-B	5,0	5,0	5,0	5,0
STENE - zunanje (zasute)	C30/37	XC4, XF1	PV-II	Dmax=16	S4	VB2	ARMIRAN BETON		B 500-B	-	-	3,0	4,0
PLOŠČE - zunanje	C30/37	XC4, XD3, XF4	PV-II	Dmax=16	S4	VB3	ARMIRAN BETON		B 500-B	4,0	4,0	4,0	-
PLOŠČE IN NOSILCI - notranje, vidni beton	C30/37	XC1	-	Dmax=16	S4	VB4	ARMIRAN BETON		B 500-B	3,0	3,0	3,0	-
PLOŠČE IN NOSILCI - notranje, ne vidni beton	C30/37	XC1	-	Dmax=16	S4	VB2	ARMIRAN BETON		B 500-B	3,0	3,0	3,0	-
STENE - notranje	C30/37	XC1	-	Dmax=16	S4	VB2	ARMIRAN BETON		B 500-B	3,0	3,0	3,0	-
STEBRI IN SLOPI	C30/37	XC1	-	Dmax=16	S4	VB2	ARMIRAN BETON		B 500-B	3,0	3,0	3,0	-
IZPOSTAVLJENI JAŠKI	C30/37	XC4, XF1	PV-II	Dmax=32	S4	VB2	ARMIRAN BETON		B 500-B	4,0	4,0	4,0	-
PODBETON IN NAKLONSKI BETON	C12/15	XC0	-	Dmax=32	-	-	NE ARMIRAN BETON		-	-	-	-	-

Uporabljo se lahko distančniki, PVC/kovinski, iz vlaknastega betona ali betonski distančniki. Distančniki, ki so iz vlaknastega betona ali betona ne smejo vsebovat azbesta, obstojni morajo biti na staranje, zagotavljati morajo min. tlačno trdnost do 700 kPa, posebej morajo biti namenjeni za strukturni in vidni beton, izpolnjevat morajo zahteve za beton in armiran beton po SIST EN 206-12003 in protipodarne predpise SIST EN 1991-1-2 in DIN 4201. Imeti morajo tudi enak razteznostni koeficient kot beton.

Antikorozijska zaščita z vročim cinkanjem, kjer je predpisano, se izvede na gotovih elementih. Naknadno vrtanje, rezanje, brušenje, poliranje, varjenje... ni dovoljeno!
Spajanje posameznih elementov samo z mehanskimi spoji.
Vse mere preveriti in uskladiti z načrti arhitekture!
Vse preboje in utore preveriti in uskladiti z načrti arhitekture in načrti instalacij!
V primeru neskladja ali nejasnosti obvestiti odgovornega vodja projekta!

Projektant načrta:
LINE d.o.o.
Glavni trg 17/b, SI-2000, Maribor
t: +386 (0)2 2500 847
e: bird@line-d.com
reg. št. pri IZS: 0810

LINE STRUCTURAL ENGINEERING CONSULTING

Investitor:
Mestna občina Ljubljana
Mestni trg 1, 1000 Ljubljana

Naročnik:
KONTRA arhitekti d.o.o.
Grudnova nabrežje 23, 1000 Ljubljana

Vodja projekta: M. GREGORSKI, udia	Reg. Št.: PA-1222	Objekt: CENTER PLEZALNIH ŠPORTOV LJUBLJANA	Vrsta gradnje: Novogradnja
Pooblaščeni inženir: N. KRISTANIC udig	Reg. Št.: G-3119	Vrsta načrta: 2.1 - NAČRT GRADBENIH KONSTRUKCIJ	Številka projekta: 190/23
Obdelal: F. PEHARDA, mig	Reg. Št.:	Vsebina risbe: Opažna risba	Številka načrta: G-311/23
Datum: Avgust 2025		Tloris plošče nad 1N	Faza načrta: PZI
Merilo: M 1:100	Format: A1+		Stopnja obdelave:
			Risba: G-0-13

TI DOKUMENTI SE OBRAVNAVAJO KOT ZAUPNI. NE SME SE JIH KOPIRATI, DISTRIBUIRATI DRUGIM ALI UPORABLJATI KJIKOVO VSEBINO ALI JO SPOROČATI TRETJIM OSEBAM, V CELOTI ALI DELNO, BREZ PISNEGA DOVOLJENJA. VSE PRAVICE SO PRIDRŽANE. UPOŠTEVATI V SKLADU S STANDARDOM ISO 16016!

THIS DOCUMENT MUST BE TREATET AS CONFIDENTIAL. IT MUST NOT BE COPIED, DISTRIBUTE TO OTHERS, OR ITS CONTENTS BE USED OR COMMUNICATED, EITHER IN WHOLE OR IN PART, WITHOUT WRITTEN PERMISSION. ALL RIGHTS ARE RESERVED. REFER TO PROTECTION NOTICE ISO 16016!

Dispozicija sten 2N

M 1:100

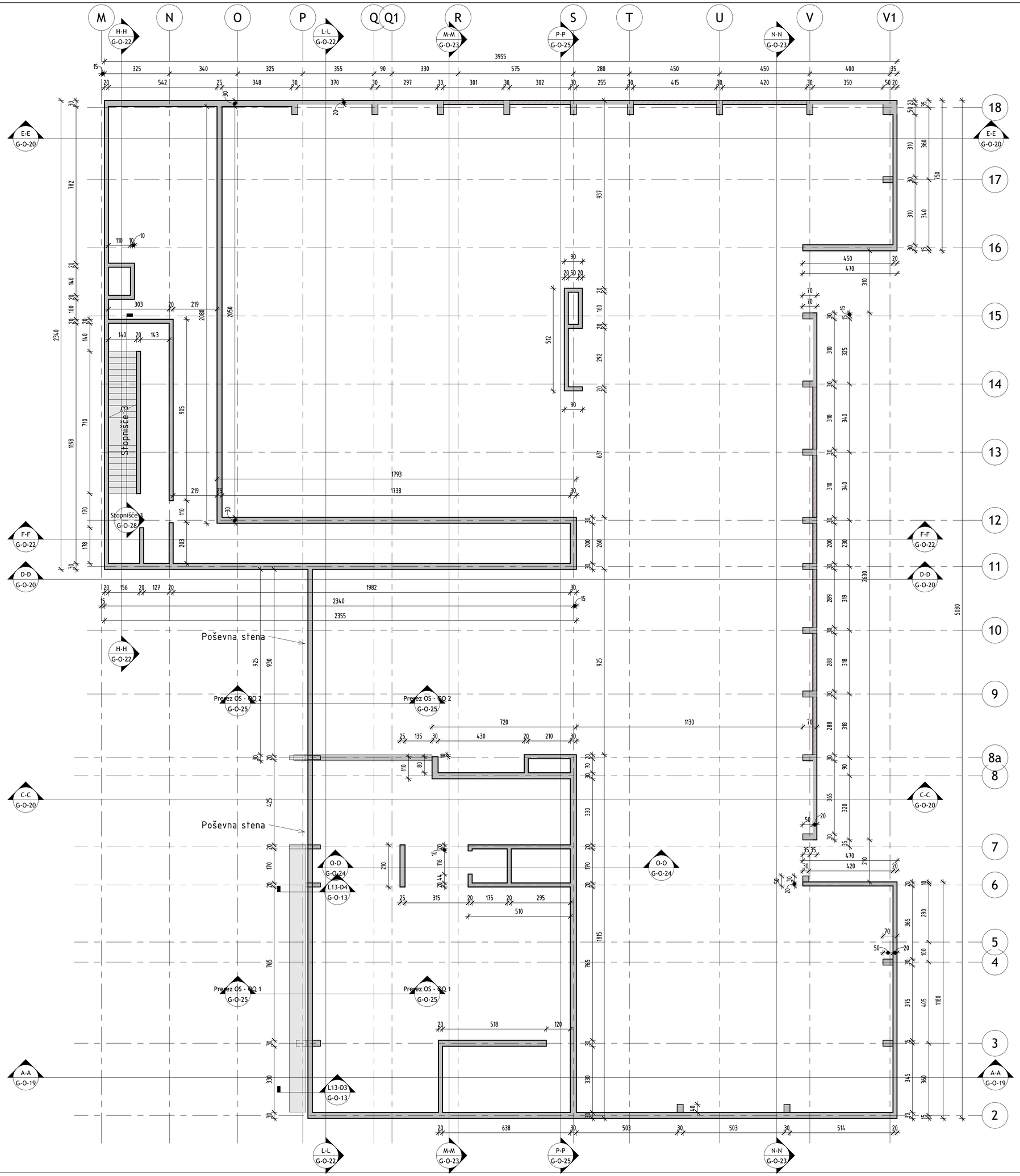

LEGENDA:

- AB ELEMENT
- AB ELEMENT POD PLOŠČO
- AB ELEMENT NAD PLOŠČO
- OPEČNATA STENA

Opomba:

Za poševne stene in vogale sten glej prereze in poglede na stene za to čne dimenzije in kontrolo dolžine plošče.

PODATKI O MATERIALIH (pred izvedbo preveriti in uskladiti s projektom betona)

BETON LASTNOSTI V SKLADU s SIST EN 206-1:2003, SIST EN 1026:2008, SIST EN 13670:2010/A101:2010, LASTNOSTI JEKLA V SKLADU S SIST EN 10080:2005

KONSTRUKCIJSKI ELEMENT	MEJNE VREDNOSTI ZA SESTAVO BETONA								JEKLO	ZAŠČITNI SLOJ			
	Mnitrdnz. betona C (N/mm2)	Ekspanzijski razred	Odpornost na predor vode	Maksimalna debelina zrna agregata (mm)	Razr. stopnje konsistence	Razr. vsebe. površine bet.	izvedba konstrukcijskega elementa	Mnitrdnz. jekla (N/mm2)	Zgornja stran	Spodnja stran	Bočna stran	Zaščita strani/ Zunanja stran
PILOTI	C30/37	XC2	PV-II	Dmax=32	S4	VB0	ARMIRAN BETON	B 500-B	-	-	10,0	-
TEMELJNE GREDE POD PLOŠČO	C30/37	XC2	PV-II	Dmax=32	S4	VB0	ARMIRAN BETON	B 500-B	5,0	5,0	5,0	5,0
TEMELJNA PLOŠČA OBJEKTA	C30/37	XC4, XD3, XF4	PV-II	Dmax=32	S4	VB0	ARMIRAN BETON	B 500-B	5,0	5,0	5,0	5,0
STENE - zunanje (zasute)	C30/37	XC4, XF1	PV-II	Dmax=16	S4	VB2	ARMIRAN BETON	B 500-B	-	-	3,0	4,0
PLOŠČE - zunanje	C30/37	XC4, XD3, XF4	PV-II	Dmax=16	S4	VB3	ARMIRAN BETON	B 500-B	4,0	4,0	4,0	-
PLOŠČE IN NOSILCI - notranje, vidni beton	C30/37	XC1	-	Dmax=16	S4	VB4	ARMIRAN BETON	B 500-B	3,0	3,0	3,0	-
PLOŠČE IN NOSILCI - notranje, ne vidni beton	C30/37	XC1	-	Dmax=16	S4	VB2	ARMIRAN BETON	B 500-B	3,0	3,0	3,0	-
STENE - notranje	C30/37	XC1	-	Dmax=16	S4	VB2	ARMIRAN BETON	B 500-B	3,0	3,0	3,0	-
STEBRI IN SLOPI	C30/37	XC1	-	Dmax=16	S4	VB2	ARMIRAN BETON	B 500-B	3,0	3,0	3,0	-
IZPOSTAVLJENI JAŠKI	C30/37	XC4, XF1	PV-II	Dmax=32	S4	VB2	ARMIRAN BETON	B 500-B	4,0	4,0	4,0	-
PODBETON IN NAKLONSKI BETON	C12/15	XC0	-	Dmax=32	-	-	NE ARMIRAN BETON	-	-	-	-	-

Uporabljo se lahko distančniki, PVC/kovinski, iz vlaknastega betona ali betonski distančniki. Distančniki, ki so iz vlaknastega betona ali betona ne smejo vsebovati azbesta, obstojni morajo biti na staranje, zagotavljati morajo min. fiino trdnost do 700 kPa, posebej morajo biti namenjeni za strukturni in vidni beton, izpolnjevat morajo zahteve za beton in armiran beton po SIST EN 206-1:2003 in pripopočarne predpise SIST EN 1991-1-2 in DIN 4201. Imeti morajo tudi enak razteznostni koeficient kot beton.

Antikorozijska zaščita z vročim cinkanjem, kjer je predpisano, se izvede na gotovih elemenih. Naknadno vrtanje, rezanje, brušenje, polieranje, varjenje... ni dovoljeno!
Spajanje posameznih elementov samo z mehanskimi spoji.
Vse mere preveriti in uskladiti z načrti arhitekture!
Vse preboje in utore preveriti in uskladiti z načrti arhitekture in načrti instalacij!
V primeru neskladja ali nejasnosti obvestiti odgovornega vodjo projekta!

Projektant načrta:
LINE d.o.o.
Glavni trg 17/b, SI-2000, Maribor
t: +386 (0)2 2500 847
e: bre@line-b.com
reg. št. pri IZS: 0810

LINE STRUCTURAL ENGINEERING CONSULTING

Investitor:
Mestna občina Ljubljana
Mestni trg 1, 1000 Ljubljana

Naročnik:
KONTRA arhitekti d.o.o.
Grudnovo nabrežje 23, 1000 Ljubljana

Vodja projekta: M. GREGORSKI, udia	Reg. št.: PA-1222	Objekt: CENTER PLEZALNIH ŠPORTOV LJUBLJANA	Vrsta gradnje: Novogradnja
Pooblaščeni inženir: N. KRISTANIC udig	Reg. št.: G-3119	Vrsta načrta: 2.1 - NAČRT GRADBENIH KONSTRUKCIJ	Številka projekta: 190/23
Obdelal: F. PEHARDA, mig	Reg. št.:	Vsebina risbe: Opažna risba	Številka načrta: G-311/23
Datum: Avgust 2025		Dispozicija sten 2N	Faza načrta: PZI
Merilo: M 1:100	Format: A1+		Stopnja obdelave:
			Risba: G-O-14

TI DOKUMENTI SE OBRAVNAVAJO KOT ZAUPNI. NE SME SE JIH KOPIRATI, DISTRIBUIRATI DRUGIM ALI UPORABLJATI NJIHOVO VSEBINO ALI JO SPOROČATI TRETJIM OSEBAM, V CELOTI ALI DELNO, BREZ PISMENEGA DOVOLJENJA. VSE PRAVICE SO PRIDRŽANE. UPOŠTEVATI V SKLADU S STANDARDOM ISO 16016!

THIS DOCUMENT MUST BE TREATET AS CONFIDENTIAL. IT MUST NOT BE COPIED, DISTRIBUTET TO OTHERS, OR ITS CONTENTS BE USED OR COMMUNICATED, EITHER IN WHOLE OR IN PART, WITHOUT WRITTEN PERMISSION. ALL RIGHTS ARE RESERVED. REFER TO PROTECTION NOTICE ISO 16016!

Tloris plošče nad 2N d=20cm, s.r. +13.20m, z.r. +13.40m

M 1:100

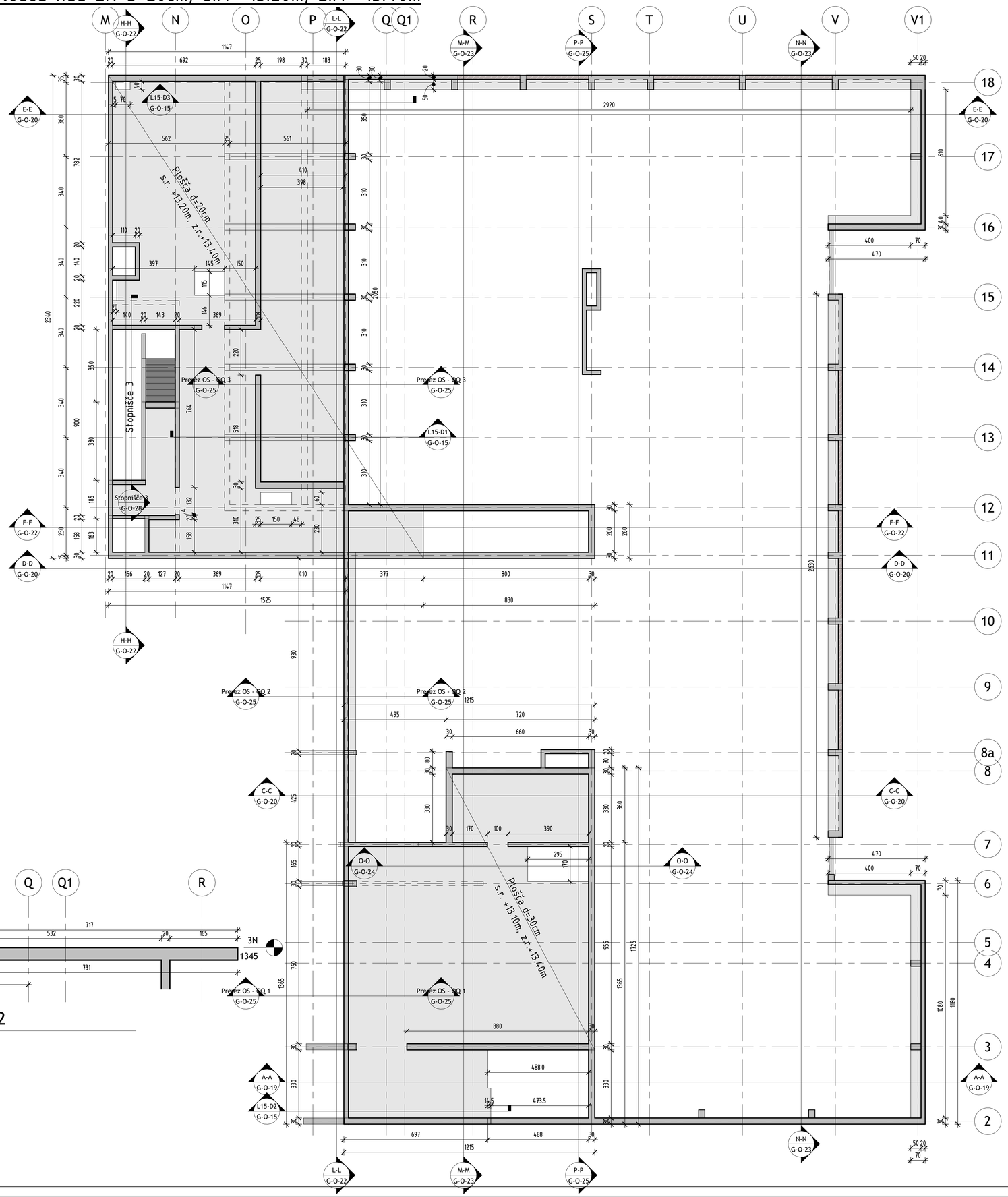

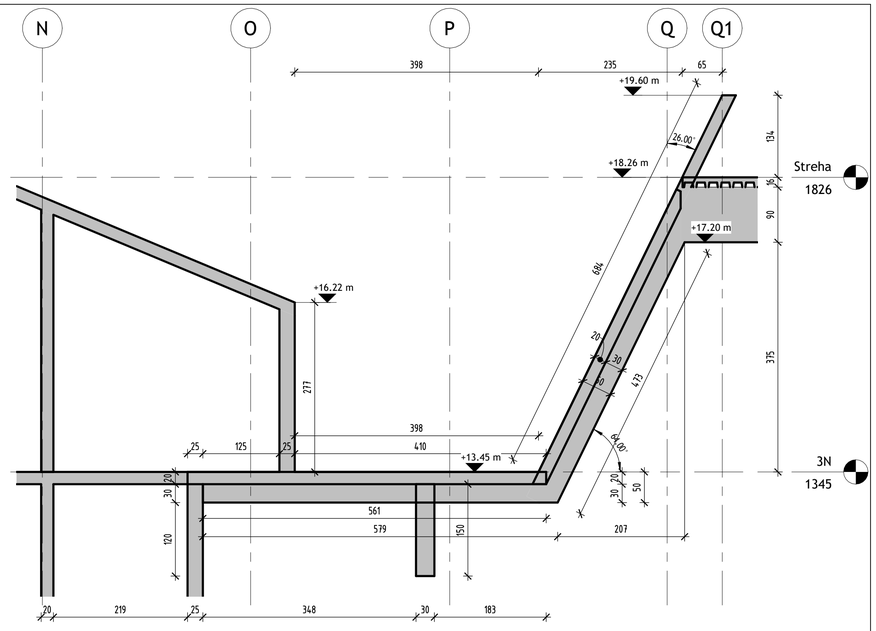

2 L15-D1
1 : 50

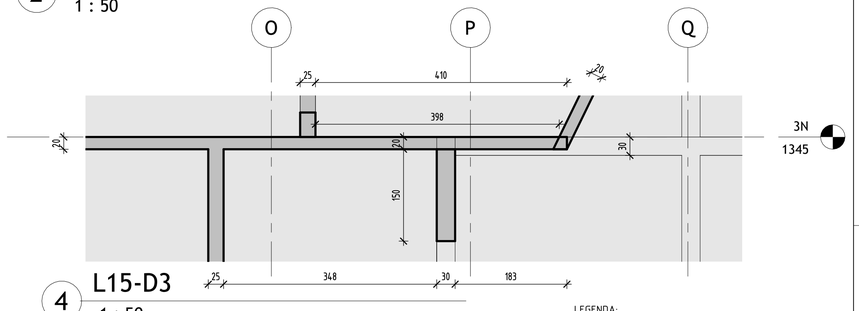

4 L15-D3
1 : 50

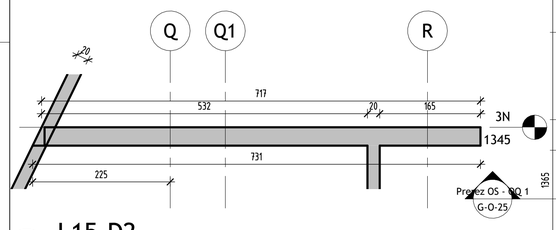

3 L15-D2
1 : 50

LEGENDA:

- AB ELEMENT
- AB ELEMENT POD PLOŠČO
- AB ELEMENT NAD PLOŠČO
- OPEČNATA STENA

Opomba:

Za poševne stene in vogale sten glej prereze in poglede na stene za to čne dimenzije in kontrolo dolžine plošče.

PODATKI O MATERIALIH (pred izvedbo preveriti in uskladiti s projektom betona)

BETON LASTNOSTI V SKLADU s SIST EN 206-1:2003, SIST EN 1026:2008, SIST EN 13670:2010/A1:2012010, LASTNOSTI JEKLA V SKLADU S SIST EN 10080:2005

KONSTRUKCIJSKI ELEMENT	MEJNE VREDNOSTI ZA SESTAVO BETONA							JEKLO	ZAŠČITNI SLOJ			
	Min.trdnost razreda C (N/mm2)	Ekspozicijski razred	Odpornost na prodor vode	Maksimalna debelina zrna agregata (mm)	Razr. stopnje konsistence	Razr. vidne površine bet.	Izvedba konstrukcijskega elementa	Min.trdnost nom. jekla (N/mm2)	Zgornja stran	Spodnja stran	Bočna stran	Zasuta stran/ Zunanja stran
PILOTI	C30/37	XC2	PV-II	Dmax=32	S4	VB0	ARMIRAN BETON	B 500-B	-	-	10,0	-
TEMELJNE GREDE POD PLOŠČO	C30/37	XC2	PV-II	Dmax=32	S4	VB0	ARMIRAN BETON	B 500-B	5,0	5,0	5,0	5,0
TEMELJNA PLOŠČA OBJEKTA	C30/37	XC4, XD3, XF4	PV-II	Dmax=32	S4	VB0	ARMIRAN BETON	B 500-B	5,0	5,0	5,0	5,0
STENE - zunanje (zasute)	C30/37	XC4, XF1	PV-II	Dmax=16	S4	VB2	ARMIRAN BETON	B 500-B	-	-	3,0	4,0
PLOŠČE - zunanje	C30/37	XC4, XD3, XF4	PV-II	Dmax=16	S4	VB3	ARMIRAN BETON	B 500-B	4,0	4,0	4,0	-
PLOŠČE IN NOSILCI - notranje, vidni beton	C30/37	XC1	-	Dmax=16	S4	VB4	ARMIRAN BETON	B 500-B	3,0	3,0	3,0	-
PLOŠČE IN NOSILCI - notranje, ne vidni beton	C30/37	XC1	-	Dmax=16	S4	VB2	ARMIRAN BETON	B 500-B	3,0	3,0	3,0	-
STENE - notranje	C30/37	XC1	-	Dmax=16	S4	VB2	ARMIRAN BETON	B 500-B	3,0	3,0	3,0	-
STEBRI IN SLOPI	C30/37	XC1	-	Dmax=16	S4	VB2	ARMIRAN BETON	B 500-B	3,0	3,0	3,0	-
IZPOSTAVLJENI JAŠKI	C30/37	XC4, XF1	PV-II	Dmax=32	S4	VB2	ARMIRAN BETON	B 500-B	4,0	4,0	4,0	-
PODBETON IN NAKLONSKI BETON	C12/15	XC0	-	Dmax=32	-	-	NE ARMIRAN BETON	-	-	-	-	-

Uporabljo se lahko distančniki, PVC/kovinski, iz vlaknastega betona ali betonski distančniki. Distančniki, ki so iz vlaknastega betona ali betona ne smejo vsebovat azbesta, obstojni morajo biti na staranje, zagotavljati morajo min. fiber trdnost do 700 kPa, posebej morajo biti namenjeni za strukturni in vidni beton, izpolnjevat morajo zahteve za beton in armiran beton po SIST EN 206-1:2003 in pretopljarne predpise SIST EN 1991-1-2 in DIN 4201. Imeti morajo tudi enak razteznostni koeficient kot beton.

Antikorozijska zaščita z vročim cinkanjem, kjer je predpisano, se izvede na gotovih elementih. Naknadno vrtanje, rezanje, brušenje, poliranje, varjenje... ni dovoljeno!
Spajanje posameznih elementov samo z mehanskimi spoji.
Vse mere preveriti in uskladiti z načrti arhitekture!
Vse preboje in vtore preveriti in uskladiti z načrti arhitekture in načrti instalacij!
V primeru neskladja ali nejasnosti obvestiti odgovornega vodjo projekta!

Projektant načrta:
LINE d.o.o.
Glavni trg 17/b, SI-2000, Maribor
t: +386 (0)2 2500 847
e: bro@line-do.com
reg. št. pri IZS: 0810

LINE STRUCTURAL ENGINEERING CONSULTING

Investitor:
Mestna občina Ljubljana
Mestni trg 1, 1000 Ljubljana

Naročnik:
KONTRA arhitekti d.o.o.
Grudnovo nabrežje 23, 1000 Ljubljana

Vodja projekta: M. GREGORSKI, udia	Reg. Št.: PA-1222	Objekt: CENTER PLEZALNIH ŠPORTOV LJUBLJANA	Vrsta gradnje: Novogradnja
Pooblaščeni inženir: N. KRISTANIC udig	Reg. Št.: G-3119	Vrsta načrta: 2.1 - NAČRT GRADBENIH KONSTRUKCIJ	Številka projekta: 190/23
Obdelal: F. PEHARDA, mig	Reg. Št.:	Vsebina risbe: Opažna risba Tloris plošče nad 2N	Številka načrta: G-311/23
Datum: Avgust 2025			Faza načrta: PZI
Merilo: M 1:100	Format: A1		Stopnja obdelave:
			Risba: G-0-15

TI DOKUMENTI SE OBRAVNAVAJO KOT ZAUPNI. NE SME SE JIH KOPIRATI, DISTRIBUIRATI DRUGIM ALI OPOSABLJATI NAMENOV VIDENO ALI JE SPOREČATI TRETJIM OSEBAM, V CELOTI ALI DELNO, BREZ PISNEGA DOVOLJENJA. VSE PRAVICE SO PRIDRŽANE. UPOŠTEVATI V SKLADU S STANDARDOM ISO 16016!

THIS DOCUMENT MUST BE TREATED AS CONFIDENTIAL. IT MUST NOT BE COPIED, DISTRIBUTED TO OTHERS, OR ITS CONTENTS BE USED OR COMMUNICATED, EITHER IN WHOLE OR IN PART, WITHOUT WRITTEN PERMISSION. ALL RIGHTS ARE RESERVED. REFER TO PROTECTION NOTICE ISO 16016!

Dispozicija sten 3N

M 1:100

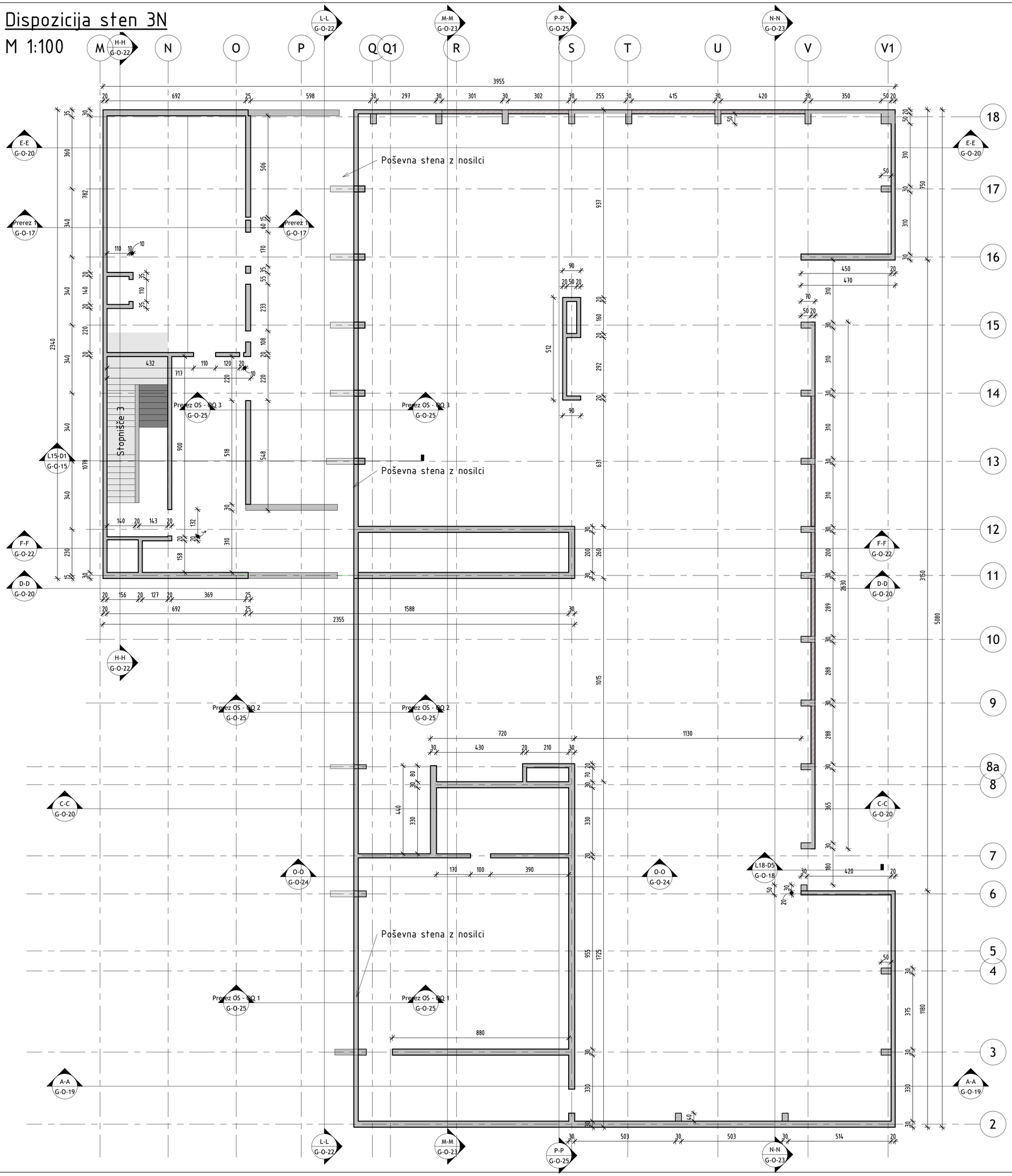

LEGENDA:

- AB ELEMENT
- AB ELEMENT POD PLOŠČO
- AB ELEMENT NAD PLOŠČO
- OPEČNATA STENA

Opomba:

Za poševne stene in vogale sten glej prereze in poglede na stene za to čne dimenzije in kontrolo dolžine plošče.

PODATKI O MATERIALIH (pred izvedbo preveriti in uskladiti s projektom betona)

BETON LASTNOSTI V SKLADU s SIST EN 206-1:2003, SIST EN 1026:2008, SIST EN 13670:2010/A101:2010, LASTNOSTI JEKLA V SKLADU S SIST EN 10080:2005

KONSTRUKCIJSKI ELEMENT	MEJNE VREDNOSTI ZA SESTAVO BETONA								JEKLO	ZAŠČITNI SLOJ			
	Min.trdnost betona C (N/mm2)	Ekspozicijski razred	Odpornost na predor vode	Maksimalna debelina zrna agregata (mm)	Razr. stopnje konsistence	Razr. vidne površine bet.	izvedba konstrukcijskega elementa	Min.trdnost jekla (N/mm2)	Zgornja stran	Spodnja stran	Bočna stran	Zaščita strani/ Zunanja stran
PILOTI	C30/37	XC2	PV-II	Dmax=32	S4	VB0	ARMIRAN BETON	B 500-B	-	-	10,0	-
TEMELJNE GREDE POD PLOŠČO	C30/37	XC2	PV-II	Dmax=32	S4	VB0	ARMIRAN BETON	B 500-B	5,0	5,0	5,0	5,0
TEMELJNA PLOŠČA OBJEKTA	C30/37	XC4, XD3, XF4	PV-II	Dmax=32	S4	VB0	ARMIRAN BETON	B 500-B	5,0	5,0	5,0	5,0
STENE - zunanje (zasute)	C30/37	XC4, XF1	PV-II	Dmax=16	S4	VB2	ARMIRAN BETON	B 500-B	-	-	3,0	4,0
PLOŠČE - zunanje	C30/37	XC4, XD3, XF4	PV-II	Dmax=16	S4	VB3	ARMIRAN BETON	B 500-B	4,0	4,0	4,0	-
PLOŠČE IN NOSILCI - notranje, vidni beton	C30/37	XC1	-	Dmax=16	S4	VB4	ARMIRAN BETON	B 500-B	3,0	3,0	3,0	-
PLOŠČE IN NOSILCI - notranje, ne vidni beton	C30/37	XC1	-	Dmax=16	S4	VB2	ARMIRAN BETON	B 500-B	3,0	3,0	3,0	-
STENE - notranje	C30/37	XC1	-	Dmax=16	S4	VB2	ARMIRAN BETON	B 500-B	3,0	3,0	3,0	-
STEBRI IN SLOPI	C30/37	XC1	-	Dmax=16	S4	VB2	ARMIRAN BETON	B 500-B	3,0	3,0	3,0	-
IZPOSTAVLJENI JAŠKI	C30/37	XC4, XF1	PV-II	Dmax=32	S4	VB2	ARMIRAN BETON	B 500-B	4,0	4,0	4,0	-
PODBETON IN NAKLONSKI BETON	C12/15	XC0	-	Dmax=32	-	-	NE ARMIRAN BETON	-	-	-	-	-

Uporabijo se lahko distančniki, PVC/kovinski, iz vlaknastega betona ali betonski distančniki. Distančniki, ki so iz vlaknastega betona ali betona ne smejo vsebovat azbesta, obstojni morajo biti na staranje, zagotavljati morajo min. tlačno trdnost do 700 kPa, posebej morajo biti namenjeni za strukturni in vidni beton, izpolnjevat morajo zahteve za beton in armiran beton po SIST EN 206-1:2003 in protipožarne predpise SIST EN 1991-1-2 in DIN 4201. Imeti morajo tudi enak raztezostni koeficient kot beton.

Antikorozijska zaščita z vročim cinkanjem, kjer je predpisano, se izvede na gotovih elementih. Naknadno vrtanje, rezanje, brušenje, poliranje, varjenje... ni dovoljeno!
Spajanje posameznih elementov samo z mehanskimi spoji.
Vse mere preveriti in uskladiti z načrti arhitekture!
Vse preboje in utore preveriti in uskladiti z načrti arhitekture in načrti instalacij!
V primeru neskladja ali nejasnosti obvestiti odgovornega vodjo projekta!

Projektant načrta:
LINE d.o.o.
Glavni trg 13/b, SI-2000, Maribor
t: +386 (0)2 2500 847
e: biro@line-b.com
reg. št. pri IZS: 0810

LINE STRUCTURAL ENGINEERING CONSULTING

Investitor:
Mestna občina Ljubljana
Mestni trg 1, 1000 Ljubljana

Naročnik:
KONTRA arhitekti d.o.o.
Grudnovo nabrežje 23, 1000 Ljubljana

Vodja projekta: M. GREGORSKI, udia	Reg. št.: PA-1222	Objekt: CENTER PLEZALNIH ŠPORTOV LJUBLJANA	Vrsta gradnje: Novogradnja
Pooblaščeni inženir: N. KRISTANIC udig	Reg. št.: G-3119	Vrsta načrta: 2.1 - NAČRT GRADBENIH KONSTRUKCIJ	Številka projekta: 190/23
Obdelal: F. PEHARDA, mig	Reg. št.:	Vsebina risbe: Opažna risba	Številka načrta: G-311/23
Datum: Avgust 2025		Dispozicija sten 3N	Faza načrta: PZI
Merilo: M 1:100	Format: A1+		Stopnja obdelave:
			Risba: G-0-16

TI DOKUMENTI SE OBRAVNAVAJO KOT ZAUPNI. NE SME SE JIH KOPIRATI, DISTRIBUIRATI DRUGIM ALI UPORABLJATI NJIHOVO VSEBINO ALI JO SPOROČATI TRETJIM OSEBAM, V CELOTI ALI DELNO, BREZ PISMENEGA DOVOLJENJA. VSE PRAVICE SO PRIDRŽANE. UPOŠTEVATI V SKLADU S STANDARDOM ISO 16016!

THIS DOCUMENT MUST BE TREATED AS CONFIDENTIAL. IT MUST NOT BE COPIED, DISTRIBUTED TO OTHERS, OR ITS CONTENTS BE USED OR COMMUNICATED, EITHER IN WHOLE OR IN PART, WITHOUT WRITTEN PERMISSION. ALL RIGHTS ARE RESERVED. REFER TO PROTECTION NOTICE ISO 16016!

Tloris strešne plošče med osmi M in P d=20cm,

s.r. ob osi M +19.00m

s.r. ob osi O +16.10m

M 1:100

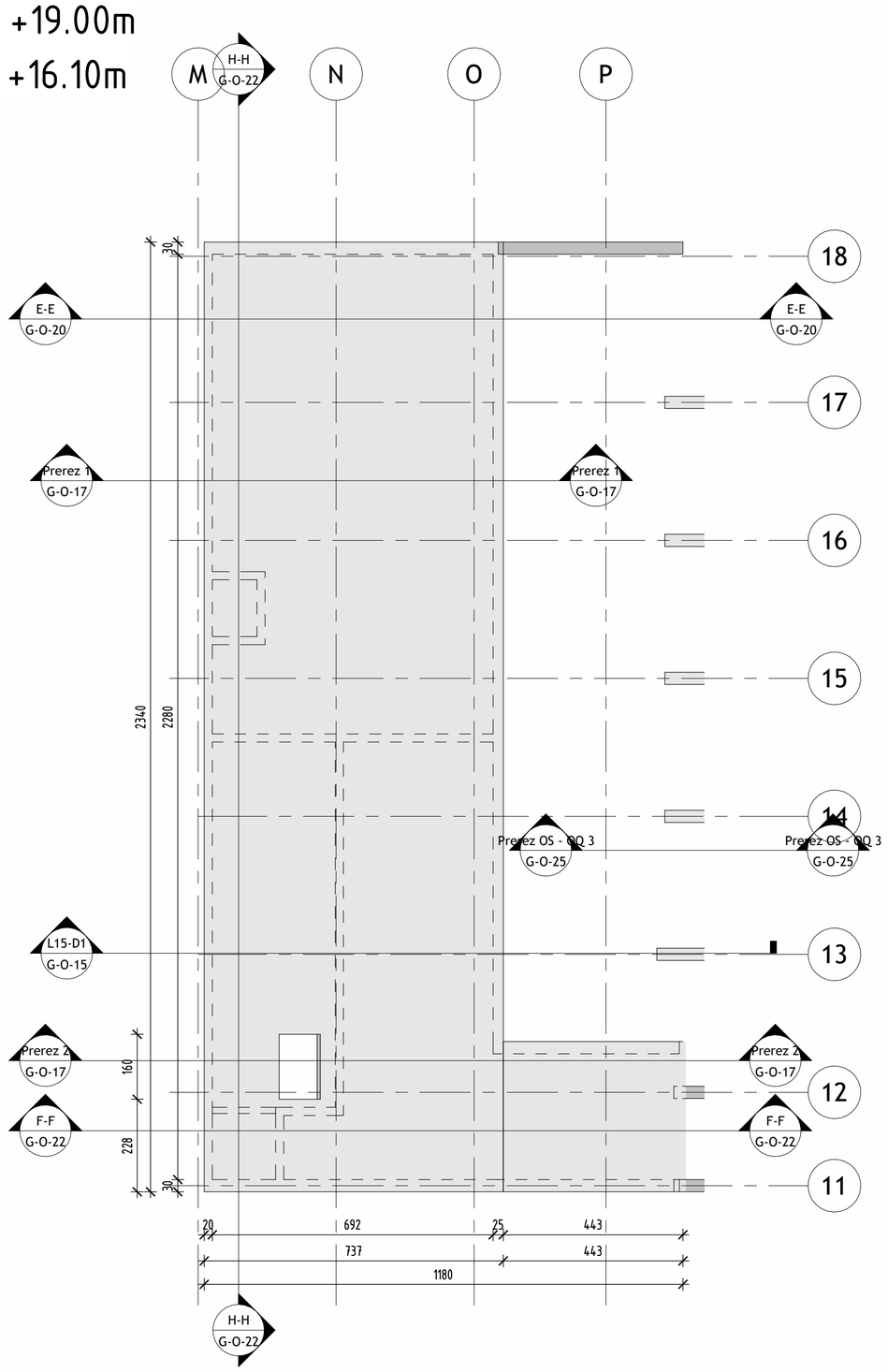

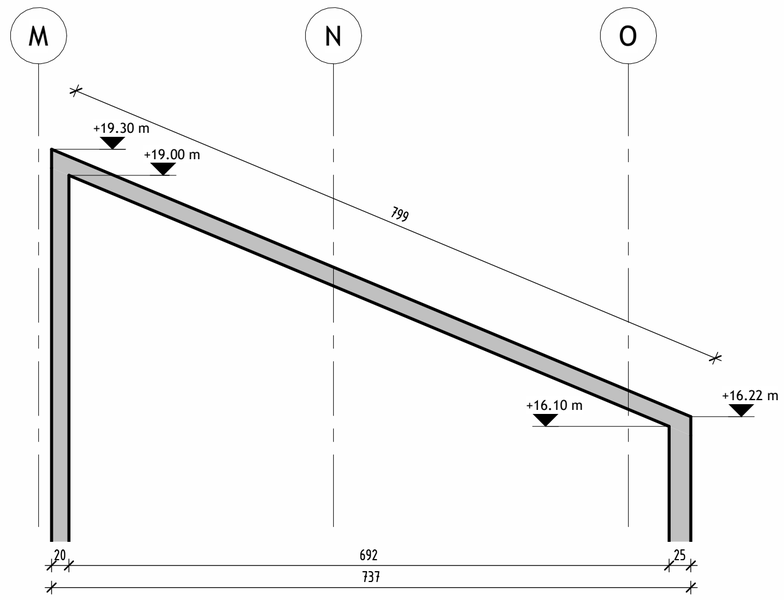

2 Prerez 1

1 : 50

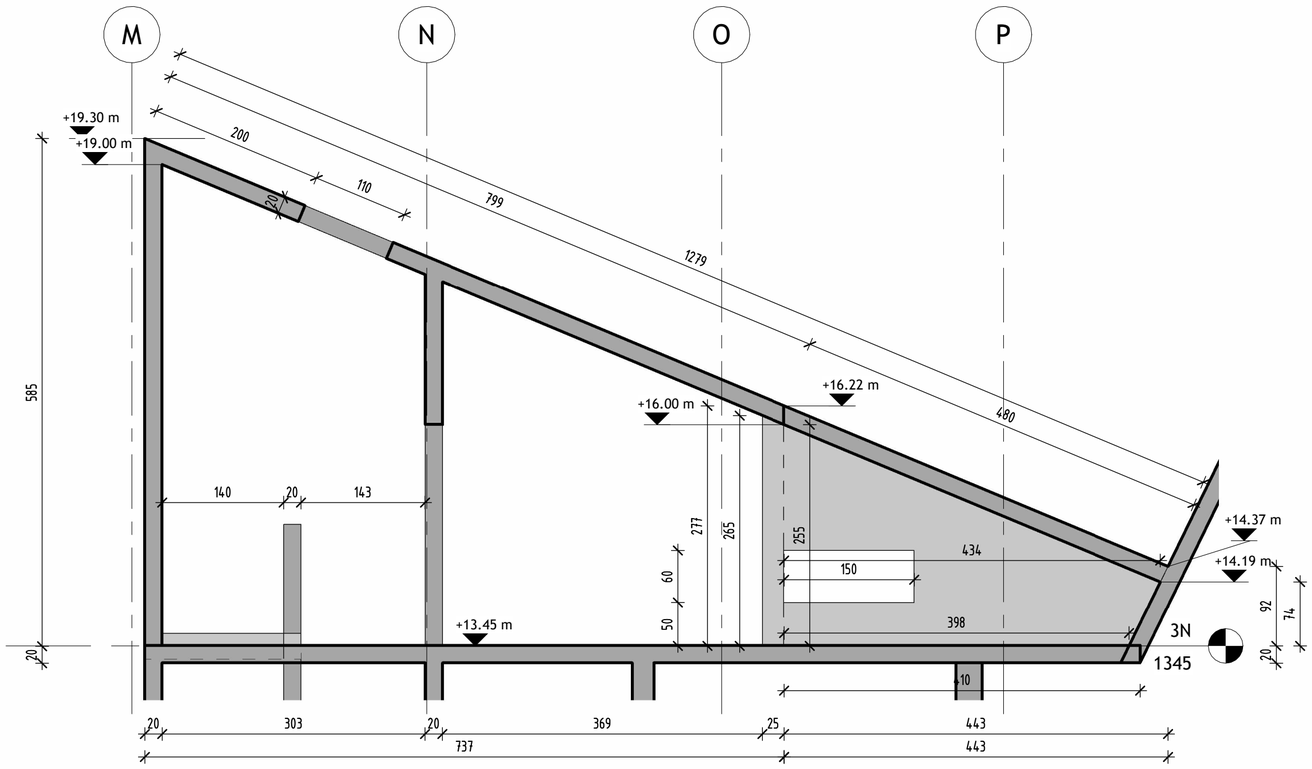

3 Prerez 2

1 : 50

LEGENDA:

- AB ELEMENT
- AB ELEMENT POD PLOŠČO
- AB ELEMENT NAD PLOŠČO
- OPEČNATA STENA

PODATKI O MATERIALIH (pred izvedbo preveriti in uskladiti s projektom betona)

BETON LASTNOSTI V SKLADU s SIST EN 206-1:2003, SIST EN 1026:2008, SIST EN 13670:2010/A101:2010, LASTNOSTI JEKLA V SKLADU S SIST EN 10080:2005

KONSTRUKCIJSKI ELEMENT	MEJNE VREDNOSTI ZA SESTAVO BETONA								JEKLO	ZAŠČITNI SLOJ			
	Min.trd.raz. betona c (N/mm2)	Ekspanzijski razred	Odpornost na prodor vode	Maksimalna debelina zrna agregata (mm)	Razr. stopnje konsistence	Razr. vidne površine bet.	izvedba konstrukcijskega elementa		Min.trd.raz. arm. jekla (N/mm2)	Zgornja stran	Spodnja stran	Bočna stran	Zasuta stran/ Zunanja stran
PILOTI	C30/37	XC2	PV-II	Dmax=32	S4	VB0	ARMIRAN BETON	B 500-B	-	-	-	10,0	-
TEMELJNE GREDE POD PLOŠČO	C30/37	XC2	PV-II	Dmax=32	S4	VB0	ARMIRAN BETON	B 500-B	5,0	5,0	5,0	5,0	
TEMELJNA PLOŠČA OBJEKTA	C30/37	XC4, XD3, XF4	PV-II	Dmax=32	S4	VB0	ARMIRAN BETON	B 500-B	5,0	5,0	5,0	5,0	
STENE - zunanje (zasute)	C30/37	XC4, XF1	PV-II	Dmax=16	S4	VB2	ARMIRAN BETON	B 500-B	-	-	3,0	4,0	
PLOŠČE - zunanje	C30/37	XC4, XD3, XF4	PV-II	Dmax=16	S4	VB3	ARMIRAN BETON	B 500-B	4,0	4,0	4,0	-	
PLOŠČE IN NOSILCI - notranje, vidni beton	C30/37	XC1	-	Dmax=16	S4	VB4	ARMIRAN BETON	B 500-B	3,0	3,0	3,0	-	
PLOŠČE IN NOSILCI - notranje, ne vidni beton	C30/37	XC1	-	Dmax=16	S4	VB2	ARMIRAN BETON	B 500-B	3,0	3,0	3,0	-	
STENE - notranje	C30/37	XC1	-	Dmax=16	S4	VB2	ARMIRAN BETON	B 500-B	3,0	3,0	3,0	-	
STEBRI IN SLOPI	C30/37	XC1	-	Dmax=16	S4	VB2	ARMIRAN BETON	B 500-B	3,0	3,0	3,0	-	
IZPOSTAVLJENI JAŠKI	C30/37	XC4, XF1	PV-II	Dmax=32	S4	VB2	ARMIRAN BETON	B 500-B	4,0	4,0	4,0	-	
PODBETON IN NAKLONSKI BETON	C12/15	XC0	-	Dmax=32	-	-	NE ARMIRAN BETON	-	-	-	-	-	

Uporabijo se lahko distančniki, PVC/kovinski, iz vlaknastega betona ali betonski distančniki. Distančniki, ki so iz vlaknastega betona ali betona ne smejo vsebovat azbesta, obstojni morajo biti na staranje, zagotavljati morajo min. tlačno trdnost do 700 kPa, posebej morajo biti namenjeni za strukturni in vidni beton, izpolnjevat morajo zahteve za beton in armiran beton po SIST EN 206-1:2003 in protipožarne predpise SIST EN 1991-1-2 in DIN 4201. Imeti morajo tudi enak razteznostni koeficient kot beton.

Antikorozijska zaščita z vročim cinkanjem, kjer je predpisano, se izvede na gotovih elementih. Naknadno vrtanje, rezanje, brušenje, poliranje, varjenje... ni dovoljeno!
Spajanje posameznih elementov samo z mehanskimi spoji.
Vse mere preveriti in uskladiti z načrti arhitekture!
Vse preboje in utore preveriti in uskladiti z načrti arhitekture in načrti instalacij!
V primeru neskladja ali nejasnosti obvestiti odgovornega vodjo projekta!

Projektant načrta:
LINE d.o.o.
Glavni trg 17/b, SI-2000, Maribor
t: +386 (0)2 2500 847
e: biro@line-ib.com
reg. št. pri IZS: 0810

LINE STRUCTURAL ENGINEERING CONSULTING

Investitor:
Mestna občina Ljubljana
Mestni trg 1, 1000 Ljubljana

Naročnik:
KONTRA arhitekti d.o.o.
Grudnovo nabrežje 23, 1000 Ljubljana

Vodja projekta: M. GREGORSKI, udia	Reg. št.: PA-1222	Objekt: CENTER PLEZALNIH ŠPORTOV LJUBLJANA	Vrsta gradnje: Novogradnja
Pooblaščeni inženir: N. KRISTANIC udig	Reg. št.: G-3119	Vrsta načrta: 2.1 - NAČRT GRADBENIH KONSTRUKCIJ	Številka projekta: 190/23
Obdelal: F. PEHARDA, mig	Reg. št.:	Vsebina risbe: Opažna risba Tloris strešne plošče med osmi M-O	Številka načrta: G-311/23
Datum: Avgust 2025			Faza načrta: PZI
Merilo: M 1:100	Format: A2+		Stopnja obdelave:
			Risba: G-O-17

TI DOKUMENTI SE OBRAVNAVAJO KOT ZAUPNI. NE SME SE JIH KOPIRATI, DISTRIBUIRATI DRUGIM ALI UPORABLJATI NJIHOVO VSEBINO ALI JO SPOROČATI TRETJIM OSEBAM, V CELOTI ALI DELNO, BREZ PISNEGA DOVOLJENJA. VSE PRAVICE SO PRIDRŽANE. UPOŠTEVATI V SKLADU S STANDARDOM ISO 16016!

THIS DOCUMENT MUST BE TREATET AS CONFIDENTIAL. IT MUST NOT BE COPIED, DISTRIBUTET TO OTHERS, OR ITS CONTENTS BE USED OR COMMUNICATED, EITHER IN WHOLE OR IN PART, WITHOUT WRITTEN PERMISSION. ALL RIGHTS ARE RESERVED. REFER TO PROTECTION NOTICE ISO 16016!

Tloris nosilcev na nivoju strešne plošče

M 1:100

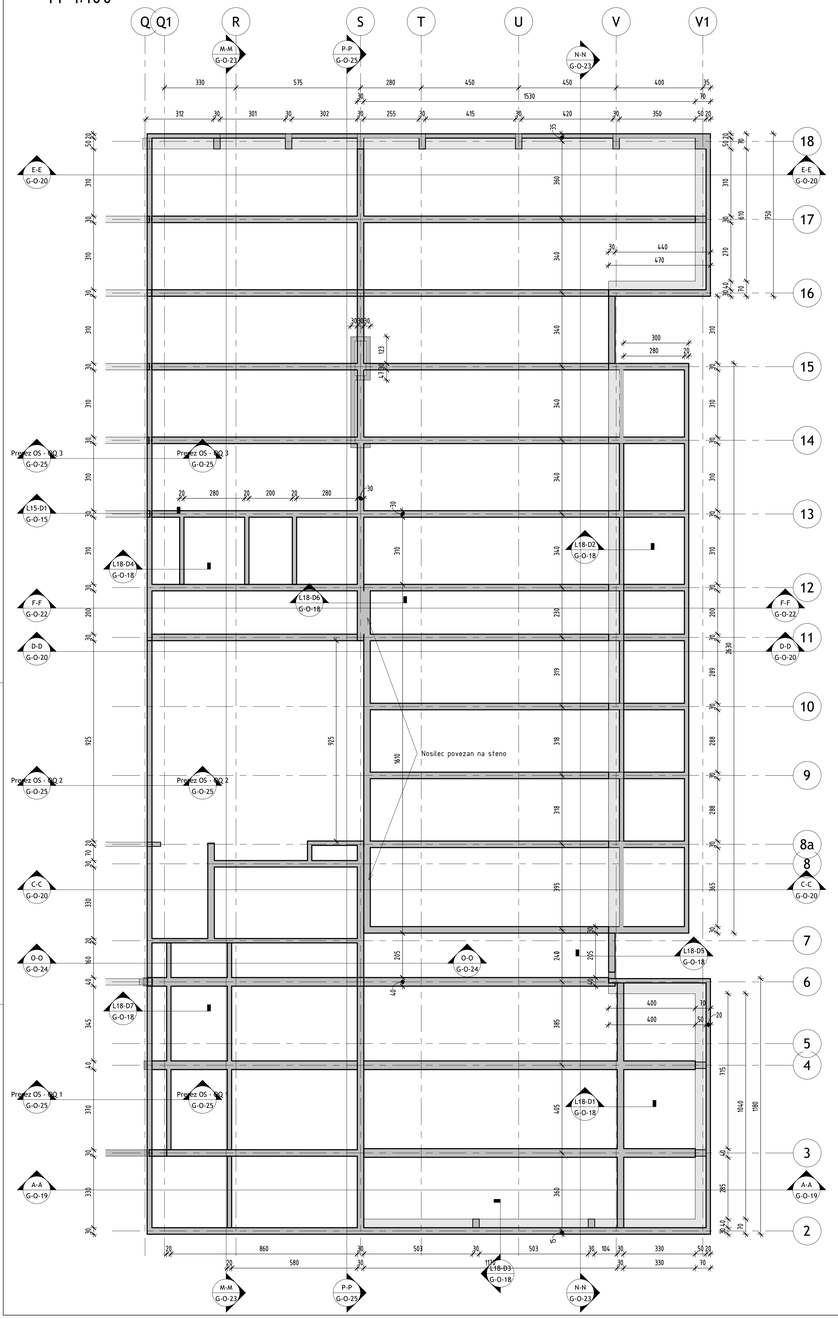

Tloris strešne plošče d=16cm - d=20cm, s.r. +18,10m, z.r. +18,26m - z.r. +18,30m

M 1:100

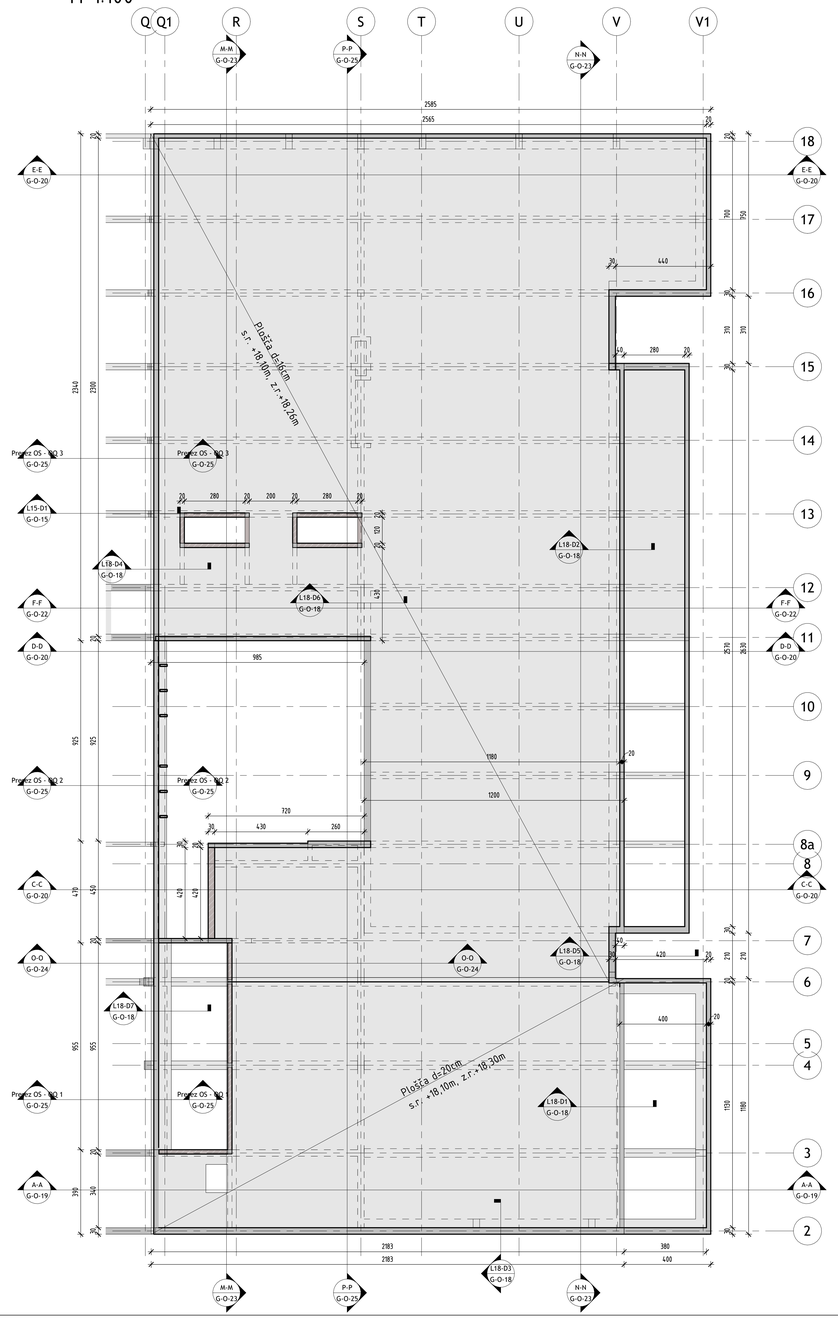

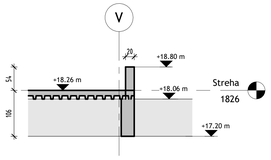

3 L18-D1
1 : 50

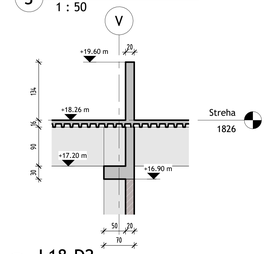

4 L18-D2
1 : 50

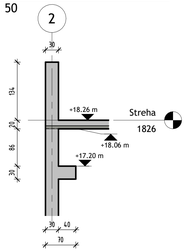

5 L18-D3
1 : 50

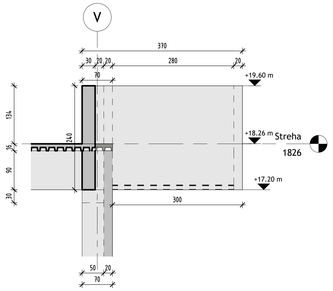

7 L18-D5
1 : 50

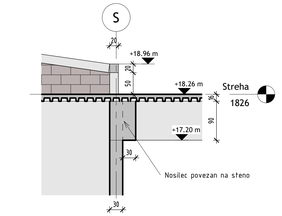

8 L18-D6
1 : 50

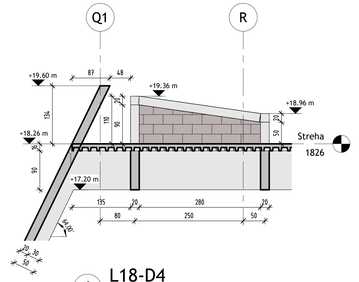

6 L18-D4
1 : 50

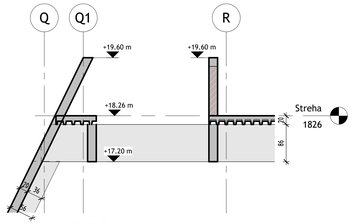

9 L18-D7
1 : 50

LEGENDA:

- AB ELEMENT
- AB ELEMENT POD PLOŠČO
- AB ELEMENT NAD PLOŠČO
- OPEČNATA STENA

PODATKI O MATERIALIH (pred izvedbo preveriti in uskladiti s projektom betona)

BETON LASTNOSTI V SKLADU s SIST EN 206-1:2003, SIST EN 1026:2008, SIST EN 12470:2010/A101:2010, LASTNOSTI JEKLA V SKLADU S SIST EN 10080:2005

KONSTRUKCIJSKI ELEMENT	MINIMALNE VREDNOSTI ZA SESTAVO BETONA							JEKLO	ZAŠČITNI SLOJ			
	Vrsta betona (C Beton)	Trdnostni razred	Vodotesnost za betone (XV Beton)	Maksimalna velikost zrna agregata (Dmax)	Raz- vrstitev betona (Konzistenca)	Vsebnost kloridov (prevlečna kat.)	izvedba konstrukcijskega elementa	Mre- žnica (Ø Beton)	Zgornja armer.	Spodnja armer.	Bočna armer.	Zgornja armer. (Zunanja armer.)
PILOTI	C30/37	XC2	PV-4	Dmax=32	S4	VB0	ARMIRAN BETON	B 500-B	-	-	SL3	-
TEMELJNE GREDE POD PLOŠČO	C30/37	XC2	PV-4	Dmax=32	S4	VB0	ARMIRAN BETON	B 500-B	5,0	5,0	5,0	5,0
TEMELJNA PLOŠČA OBJEKTA	C30/37	XC4, XD3, XF4	PV-4	Dmax=32	S4	VB0	ARMIRAN BETON	B 500-B	5,0	5,0	5,0	5,0
STENE - zunanje (izoasfalt)	C30/37	XC4, XF1	PV-4	Dmax=16	S4	VB2	ARMIRAN BETON	B 500-B	-	-	3,0	4,0
PLOŠČE - zunanje	C30/37	XC4, XD3, XF4	PV-4	Dmax=16	S4	VB3	ARMIRAN BETON	B 500-B	4,0	4,0	4,0	-
PLOŠČE IN NOSILCI - notranje, vidni beton	C30/37	XC1	-	Dmax=16	S4	VB4	ARMIRAN BETON	B 500-B	3,0	3,0	3,0	-
PLOŠČE IN NOSILCI - notranje, ne vidni beton	C30/37	XC1	-	Dmax=16	S4	VB2	ARMIRAN BETON	B 500-B	3,0	3,0	3,0	-
STENE - notranje	C30/37	XC1	-	Dmax=16	S4	VB2	ARMIRAN BETON	B 500-B	3,0	3,0	3,0	-
STEBRI IN SLOPI	C30/37	XC1	-	Dmax=16	S4	VB2	ARMIRAN BETON	B 500-B	3,0	3,0	3,0	-
IZPOSTAVLJENI JAŠKI	C30/37	XC4, XF1	PV-4	Dmax=32	S4	VB2	ARMIRAN BETON	B 500-B	4,0	4,0	4,0	-
PODBETON IN NAKLONSKI BETON	C12/15	XC0	-	Dmax=32	-	-	NE ARMIRAN BETON	-	-	-	-	-

Upoštevaja se vsebna dovoljenja PVC/mineralni in vlaknastega betona ali betona na osnovi reaktivnih zdrobcev, dovoljena, ko so ti vlaknastega betona ali betona na osnovi reaktivnih zdrobcev, ohranijo energijo bitji na otvarjanje, izpolnjujoči energijo min. 10kn trdnost do 700 kPa, posameja energijo bitji nameijeni za strukturne in vidni beton, izpolnjevati energijo izdelave za beton in armiran beton po SIST EN 206-1:2003 in prednjačijoma predpisu SIST EN 1991-1-2 in DIN 4201 Vsaki energijo fuli avale izpolnjevanje kvalitijeti kot beton.

Antikorozijska zaščita z vročim cinkanjem, tipa ja gradijanem, se izvede na gotovih elementih. Nakvadno vrtanje, rezanje, brušenje, polirenje, varjenje... ni dovoljeno! Spojanje posameznih elementov samo z mehanskimi spoji
Vse predpise in utore preverit in uskladit z ARH arhitekturo in načrti instalacij!
V primeru neskladja ali nejasnosti obvestiti odgovornega vodja projekta!

Projektant načrta:
LINE d.o.o.
Glavni trg 17/A, SI-2000, Maribor
t: +386 (0)2 2500 810
e: line@line-dc.com
reg. št. pr: 1015 9900

LINE STRUCTURAL ENGINEERING CONSULTING

Inženiring:
Mestna ulična Ljubljana
Mestni trg 1, 1000 Ljubljana

Kontrolor:
KONTRA arhitekti d.o.o.
Gradnikova nadcesta 23, 1000 Ljubljana

Vodja projekta: M. GREGORSKI, udia	Štev. DI: PA-1222	Objekt: CENTER PLEZALNIH ŠPORTOV LJUBLJANA		Vrsta gradnje:	Novogradnja
Projektant načrta: N. KRISTANIČ, udig	Štev. DI: G-3119	Vrsta načrta: 2.1 – NAČRT GRADBENIH KONSTRUKCIJ		Številka projekta:	190/23
Odgovorni vodja: F. PEHAROVA, mig	Štev. DI:	Naslov načrta: Opažna risba Tloris strešne plošče		Številka načrta:	G-311/23
Datum: Avgust 2025				Faza načrta:	PZI
Merilo: M 1:100	Format: A1+			Urejena dokument:	
				Risba:	G-D-18

© NARAVNIŠKI IZ ARHITEKTURE NOT ZAVEZNA NA ZAHTEVO IN VPOGLED IN KOPIRANJE, DISTRIBUIRANJE IZRAZOV NA ZNANAJ,NEI KAKRŠNO VIDEMO ALI DA SPOREČILI TRETJIM OSEBAM, V CELOTI ALI DELNO. BREZ PREDHODNEGA DOVOLJENJA, TUI PRAVICO DO PRAVNEGA VARSTVOVATI V SKLADU S STANDARDOM ISO 9000
THIS DOCUMENT MUST BE TREATED AS CONFIDENTIAL. IT MUST NOT BE COPIED, DISTRIBUTED TO OTHERS, OR ITS CONTENTS DO USED FOR COMMUNICATED, OTHER IN WHOLE OR IN PART, WITHOUT WRITTEN PERMISSION. ALL RIGHTS ARE RESERVED. REFER TO PROJECTING NOTICE FOR MORE.

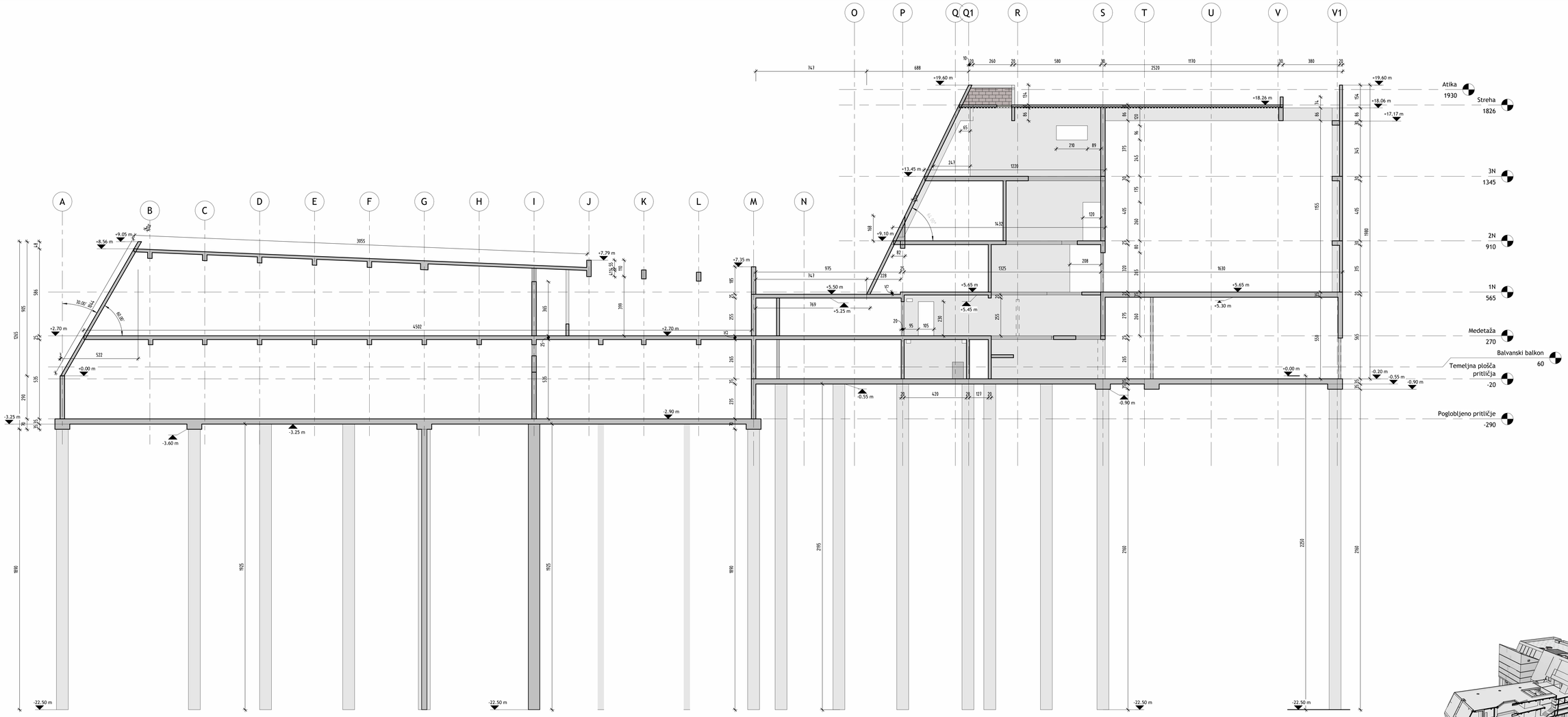

1 A-A
1 : 100

3D pogled B-B

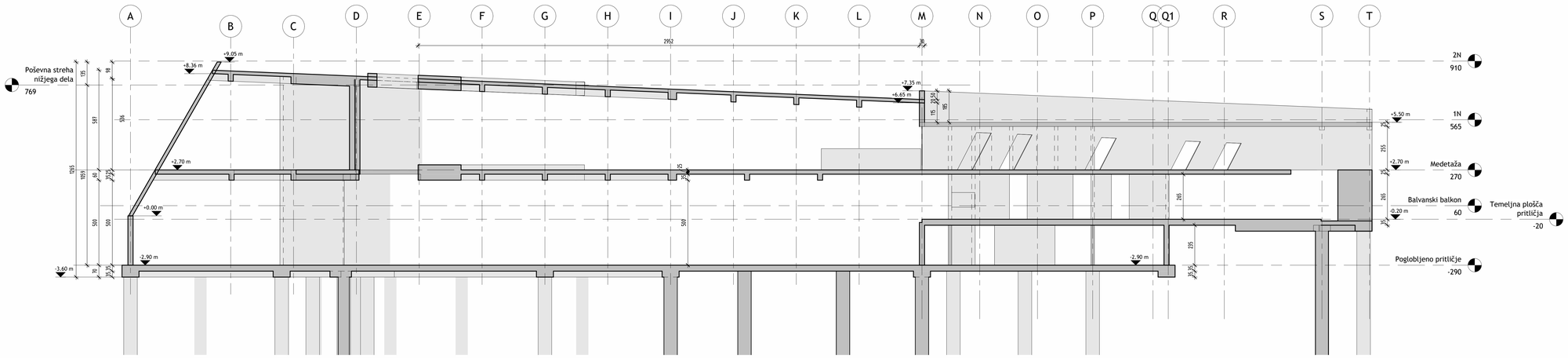

2 B-B
1 : 100

LEGENDA:

- AB ELEMENT
- AB ELEMENT POD PLOŠČO
- AB ELEMENT NAD PLOŠČO
- OPEČNATA STENA

PODATKI O MATERIALIH (pred izvedbo preveriti in uskladiti s projektom betona)

BETON — LASTNOSTI V SKLADU s SIST EN 206-1:2003, SIST EN 1026:2008, SIST EN 1367-6:2010/A1:2010; LASTNOSTI JEKLA V SKLADU S SIST EN 10080:2005

KONSTRUKCIJSKI ELEMENT	MEJNE VREDNOSTI ZA SESTAVO BETONA								JEKLO	ZAŠČITNI SLOJ	
	Trdnostni razred betona	Maksimalni premer zrna	Vodocement na razred	Maksimalna vsebina zraka	Razred izpostavljenosti	Razred vlažnosti betona	Izvedba konstrukcijskega elementa		Min. trdnostni razred betona	Zgornja stran	Spodnja stran
PILOTI	C30/37	XC2	PV-II	Dmax=32	S4	VB0	ARMIRAN BETON	B 500-B	-	-	50,0
TEMELJNE GREDE POD PLOŠČO	C30/37	XC2	PV-II	Dmax=32	S4	VB0	ARMIRAN BETON	B 500-B	5,0	5,0	5,0
TEMELJNA PLOŠČA OBJEKTA	C30/37	XC4, XD3, XF4	PV-II	Dmax=32	S4	VB0	ARMIRAN BETON	B 500-B	5,0	5,0	5,0
STENE – zunanje (izolacija)	C30/37	XC4, XF1	PV-II	Dmax=16	S4	VB2	ARMIRAN BETON	B 500-B	-	3,0	4,0
PLOŠČE – zunanje	C30/37	XC4, XD3, XF4	PV-II	Dmax=16	S4	VB3	ARMIRAN BETON	B 500-B	4,0	4,0	-
PLOŠČE IN NOSILCI – notranje, vidni beton	C30/37	XC1	-	Dmax=16	S4	VB4	ARMIRAN BETON	B 500-B	3,0	3,0	3,0
PLOŠČE IN NOSILCI – notranje, ne vidni beton	C30/37	XC1	-	Dmax=16	S4	VB2	ARMIRAN BETON	B 500-B	3,0	3,0	3,0
STENE – notranje	C30/37	XC1	-	Dmax=16	S4	VB2	ARMIRAN BETON	B 500-B	3,0	3,0	3,0
STEBRI IN SLOPI	C30/37	XC1	-	Dmax=16	S4	VB2	ARMIRAN BETON	B 500-B	3,0	3,0	3,0
IZPOSTAVLJENI JAŠKI	C30/37	XC4, XF1	PV-II	Dmax=32	S4	VB2	ARMIRAN BETON	B 500-B	4,0	4,0	4,0
PODBETON IN NARAVNIGAJI BETON	C12/15	XC0	-	Dmax=32	-	-	NE ARMIRAN BETON	-	-	-	-

Uporablja se tehta betonska, PVC/kovinska, iz vlaknovnega betona ali betonska dvoslojna. Dvoslojna, ki se iz vlaknovnega betona ali betona ne izvaja vodoravl sobesta, zbirnjen energijo bitt na stranaja, zagotavljati energja min. fibre trebuje da 700 kPa, posaba energja bitt nameejen za strukturo in vidni beton, izpolnjevat energja zaitteve za beton in armiran beton po SIST EN 206-1:2003 in predpisalna predpisa SIST EN 1991-1-2 in DIN 1201 tkati energja tudi enak vzdržnostno kontrajet kot beton.

Antikorozijsko zaščita z vročim cinkanjem, kjer je predpisano, se izvede na gotovih elementih. Nakrabno vrtanja, rezanja, brušenja, polirnja, varjenja, in devetjenst Spajanje posameznih elementov samo z nehavdnim spoj.
Vse mere preverit in uskladit z nČrti arhitekture
Vse predpisi in vsivo preverit in uskladit z nČrti arhitekture in nČrti instalacij
V primeru neskladja ali nejasnosti obvestiti odgovornega vodja projekta

Projektant načrta: LINE d.o.o. Ulaznik trg 17/b, SI-2000, Maribor tel.: +386 (0)2 460 50 50 e: line@line-d.com reg. št. pri CRS: 1890	LINE STRUCTURAL ENGINEERING CONSULTING	Investitor: Mestna občina Ljubljana Mestni trg 1, 1000 Ljubljana Nosilec: KONTRA arhitekti d.o.o. Gradnikova nadaljje 23, 1000 Ljubljana	
Vodja projekta: M. GREGORSKI, udia — Reg. ID: PA-1222	Objekt: CENTER PLEZALNIH ŠPORTOV LJUBLJANA		Vrsta gradnje: Novogradnja
Projektant enote: N. KRISTANIC udig — Reg. ID: G-3119	Vrsta načrta: 2.1 – NAČRT GRADBENIH KONSTRUKCIJ		Številka projekta: 190/23
Odgovorni vodja: F. PEHARDA, mig. — Reg. ID:	Vsebina risbe: Opažna risba Prereza A in B		Številka načrta: G-311/23
Datum: Avgust 2025			Faza načrta: PZI
Merilo: M 1:100 — Format: A0			Stopnja dobrine:
			Risba: G-O-19

© DRAGINJA IZ GRAJANOVIĆA D.O.O. ZAJETO PO ZAVU OB 1P-OPERATI. DISTRIBUIRATI SMIJEM IN UPORABLJATI NAMENU SKLADNO SAMO ALI ZA OPREDELITVE TVRTUM OSEBAM V SLUŽI NA OBLIKE BREZ PISMENA DOVOLJENJA. VSE PRAVICE SO PRIDRŽANE. UPORABNIK V SKLADU S STANDARDOM ISO 9001

THIS DOCUMENT MUST BE TREATED AS CONFIDENTIAL IT MUST NOT BE COPIED, DISTRIBUTED TO OTHERS, OR TO THIRDPARTIES OR USED FOR COMMUNICATION, OTHER IN WHOLE OR IN PART, WITHOUT WRITTEN PERMISSION. ALL RIGHTS ARE RESERVED. REFER TO PROTECTION NOTICE ISO 9001

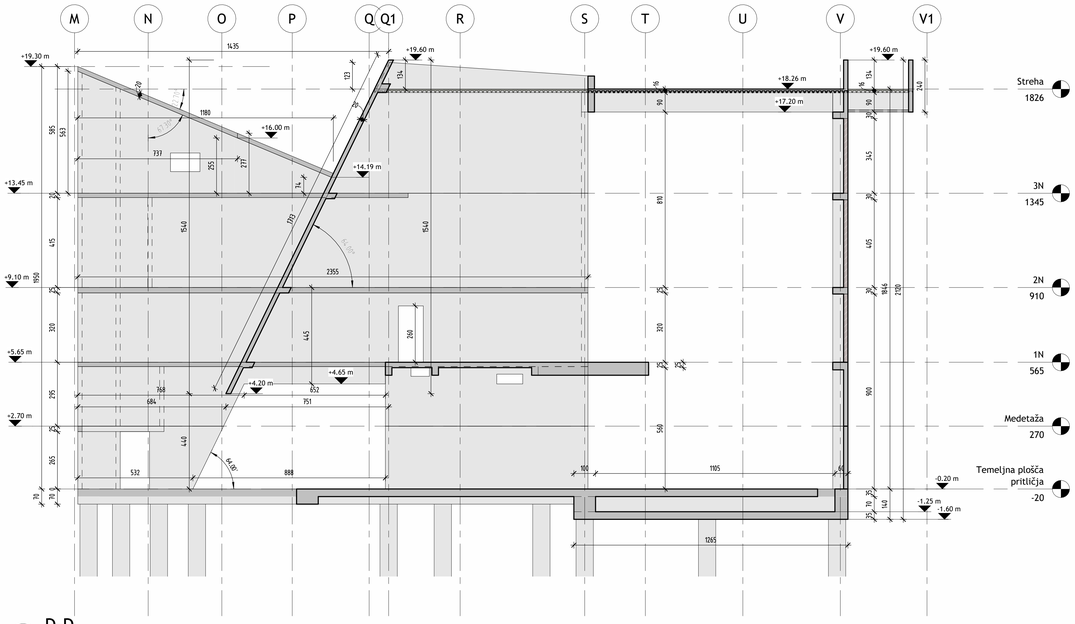

2 D-D
1 : 100

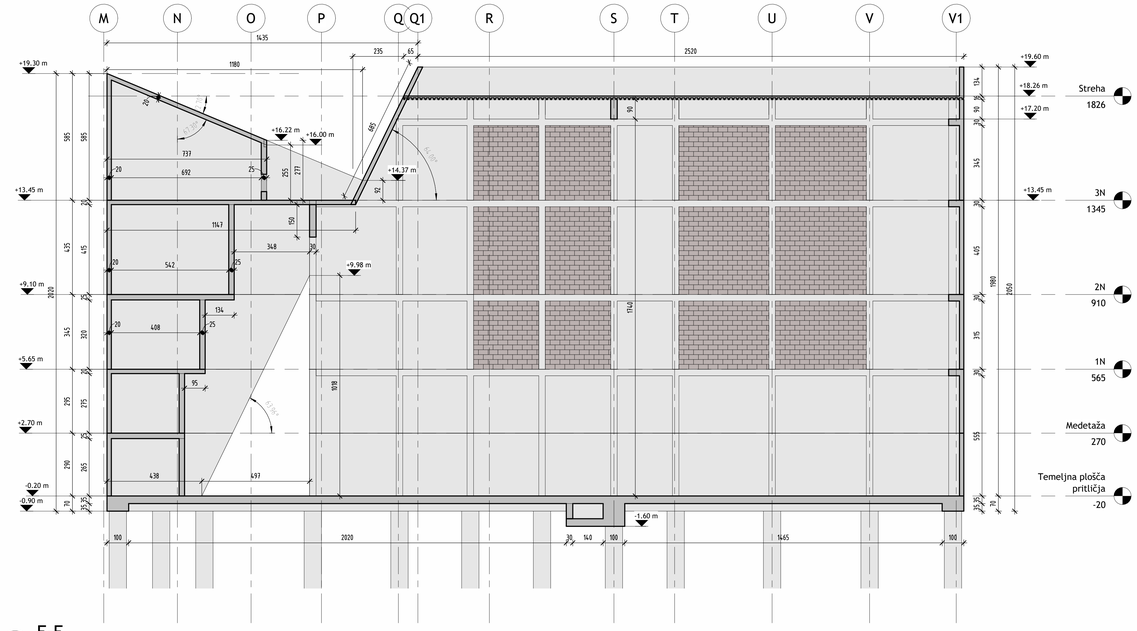

3 E-E
1 : 100

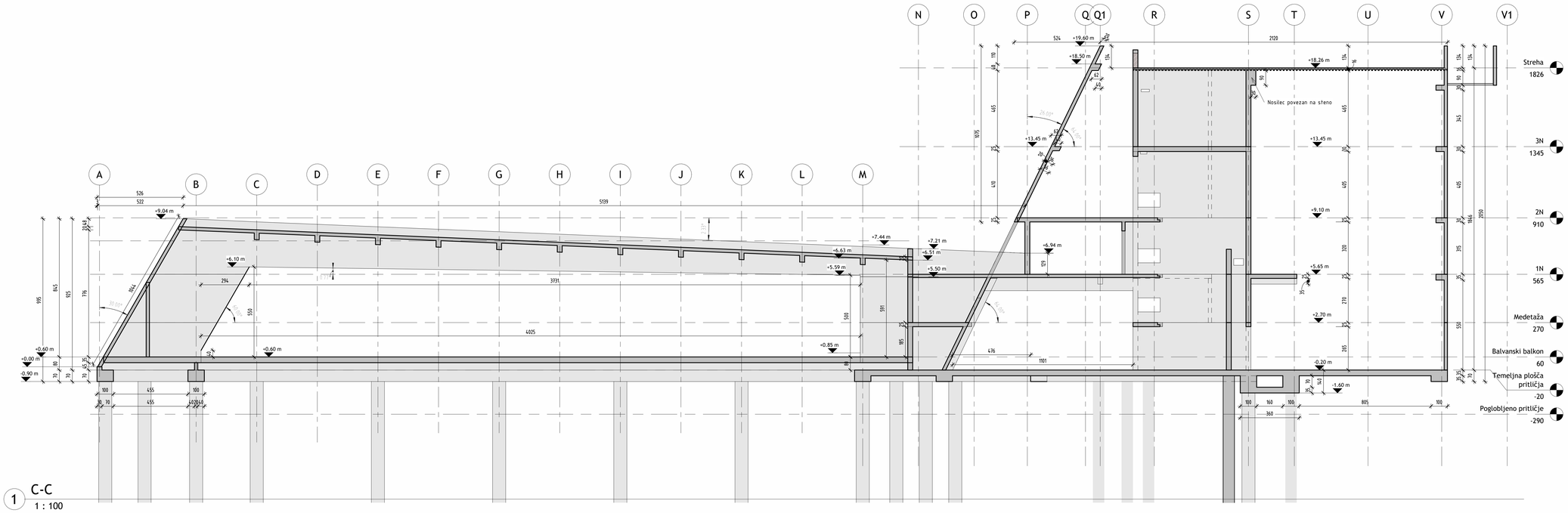

1 C-C
1 : 100

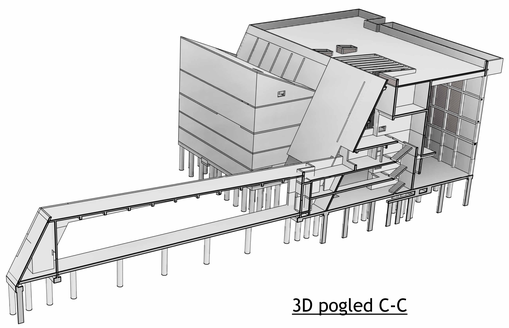

3D pogled C-C

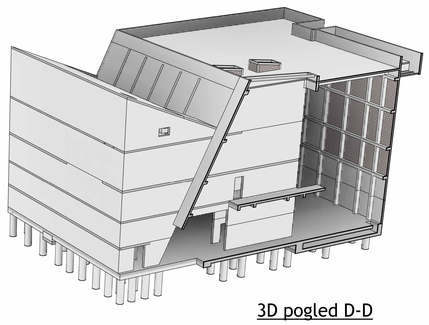

3D pogled D-D

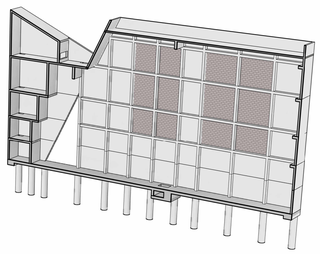

3D pogled E-E

PODATKI O MATERIALIH (pred izvedbo preveriti in uskladiti s projektom betona)

BETON — LASTNOSTI V SKLADU S SIST EN 206-1:2003, SIST EN 1926:2008, SIST EN 13670:2010/A101:2010, LASTNOSTI JEKLA V SKLADU S SIST EN 10080:2005

KONSTRUKCIJSKI ELEMENT	MEJNE VREDNOSTI ZA SESTAVO BETONA							JEKLO	ZAŠČITNI SLOJ
	Trdnostni razred (Strength class)	Vsebnostni razred (Exposure class)	Vsebnost za preprečevanje razpok (Prevention of cracking)	Maksimalna velikost zrna agregata (Max. aggregate size)	Razred vsebnosti kloridov (Chloride content class)	Razred vsebnosti sulfatov (Sulfate content class)	Izvedba konstrukcijskega elementa (Execution of structural elements)	Oznaka trdnostnega razreda (Reinforcing steel class)	Zgornja stran (Top side)	Spodnja stran (Bottom side)	Stranska stran (Side face)	Zunanja stran (Outside face)
PILOTI	C30/37	XC2	PV-II	Dmax=32	S4	VB0	ARMIRAN BETON	B 500-B	-	-	90,0	-
TEMELJNE GREDE POD PLOŠČO	C30/37	XC2	PV-II	Dmax=32	S4	VB0	ARMIRAN BETON	B 500-B	5,0	5,0	5,0	5,0
TEMELJNA PLOŠČA OB/BRTA	C30/37	XC4, XD3, XF4	PV-II	Dmax=32	S4	VB0	ARMIRAN BETON	B 500-B	5,0	5,0	5,0	5,0
STENE – zunanje (zasuhe)	C30/37	XC4, XF1	PV-II	Dmax=16	S4	VB2	ARMIRAN BETON	B 500-B	-	-	3,0	4,0
PLOŠČE – zunanje	C30/37	XC4, XD3, XF4	PV-II	Dmax=16	S4	VB3	ARMIRAN BETON	B 500-B	4,0	4,0	4,0	-
PLOŠČE IN NOSILCI – notranje, vidni beton	C30/37	XC1	-	Dmax=16	S4	VB4	ARMIRAN BETON	B 500-B	3,0	3,0	3,0	-
PLOŠČE IN NOSILCI – notranje, ne vidni beton	C30/37	XC1	-	Dmax=16	S4	VB2	ARMIRAN BETON	B 500-B	3,0	3,0	3,0	-
STENE – notranje	C30/37	XC1	-	Dmax=16	S4	VB2	ARMIRAN BETON	B 500-B	3,0	3,0	3,0	-
STEBRI IN SLOPI	C30/37	XC1	-	Dmax=16	S4	VB2	ARMIRAN BETON	B 500-B	3,0	3,0	3,0	-
UPOSTAVLJENE JAŠKI	C30/37	XC4, XF1	PV-II	Dmax=32	S4	VB2	ARMIRAN BETON	B 500-B	4,0	4,0	4,0	-
PODBETON IN NARAVNAVI BETON	C12/15	XC0	-	Dmax=32	-	-	NE ARMIRAN BETON	-	-	-	-	-

Uporaba za zelo dotrdeli PVC/kovinski, iz vlaknovlaga betona ali betonski dotrdelnik: Dotrdelnik, ki ne izi vlakenalega betona ali betona ne smeja vsebovat azbesta, stopnja energije bit na starosti, zagotavljati energijo min. 70kv trdnost do 700 kPa, poseba energja bit sanengen za strukturo in vidni beton, izpolnjevat energje zahteve za beton in armiran beton po SIST EN 206-1:2003 in pretpoljuma predpisa SIST EN 1992-1-2 in DIN 4201 mesti energja tudi anak razlnosnim kvaligant kot beton.

Antikorozijska zaščita v vročim cinkanjem, kjer je predpisano, se izvede na gotovih elementih. Nakrabno vrtanje, rezanje, brušenje, polranje, varjenje... ni dovoljeno!
Spajanje prosojnosti elementov samo z nehavarinim spoj.
Vse mere preveriti in uskladiti z načrti arhitekture!
Vse predvje in vizire preveriti in uskladiti z načrti arhitekture in načrti instalacij!
V primeru neskladja ali nejasnosti obvestiti odgovornega vodju projekta!

Projektant načrta:
LINE d.o.o.
Gosarjeva ulica 15, SI-2000, Maribor
T: +386 (0)2 250 50 60
e: line@line-d.si
reg. št. pri CES: 1890

LINE STRUCTURAL ENGINEERING CONSULTING

Investitor:
Mestna občina Ljubljana
Mestni trg 1, 1000 Ljubljana
Izvajalec:
KONSTA gradbeni d.o.o.
Gradbena nabrežja 23, 1000 Ljubljana

Vodja projekta: M. GREGORSKI, udia	Reg. št.: PA-1222	Objekt: CENTER PLEZALNIH ŠPORTOV LJUBLJANA	Vrsta gradnje: Novogradnja
Projektant objekt: N. KRISTANIC udig	Reg. št.: G-3119	Vrsta načrta: 2.1 – NAČRT GRADBENIH KONSTRUKCIJ	Številka projekta: 190/23
Odgovorni vodja: F. PEHARDA, mig	Reg. št.:	Naslov risbe: Opažna risba Prerezi C, D, E	Številka načrta: G-311/23
Datum: Avgust 2025			Faza načrta: PZI
Merilo: M 1:100	Format: A0		Digitalni dobivnik:
			Risba: G-O-20

© DIREKTORI TE DOKUMENTACIJE SO ZAVITNI PO ZAKONU O AVTORSKI IN SORODNIH PRAVICAH. DOVOLJENA JE UPORABA LE NAMENU VIDENEM NA CE DOKUMENTU PREDVIDENEM. V ZZUSTI NI DOVOLJENO.
THIS DOCUMENT MUST BE TREATED AS CONFIDENTIAL. IT MUST NOT BE COPIED, DISTRIBUTED TO OTHERS, OR ITS CONTENTS BE USED FOR COMMUNICATING, EITHER IN WHOLE OR IN PART, WITHOUT WRITTEN PERMISSION. ALL RIGHTS ARE RESERVED. REFER TO PROTECTION NOTICE ISO 16016

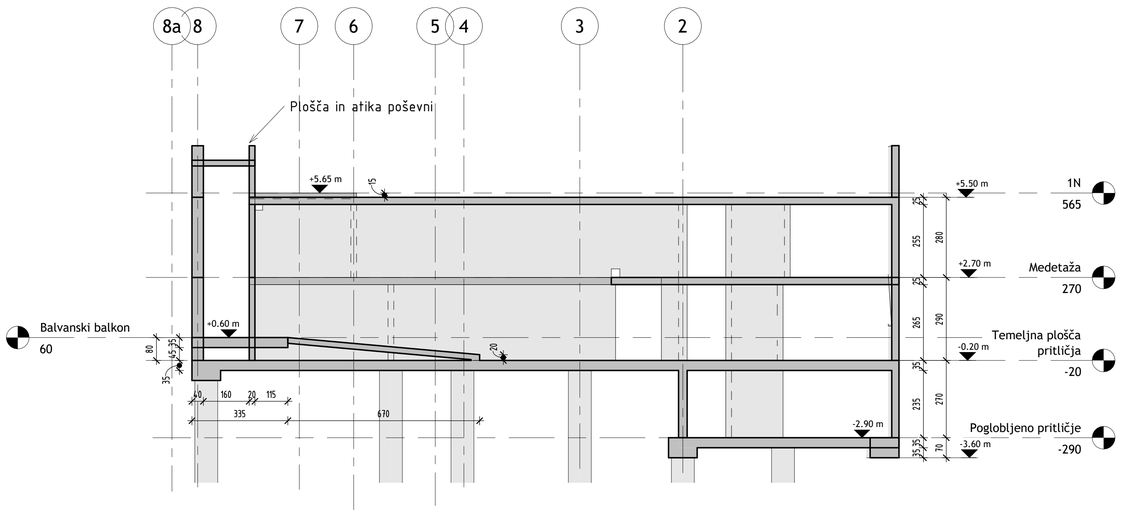

2 G-G
1 : 100

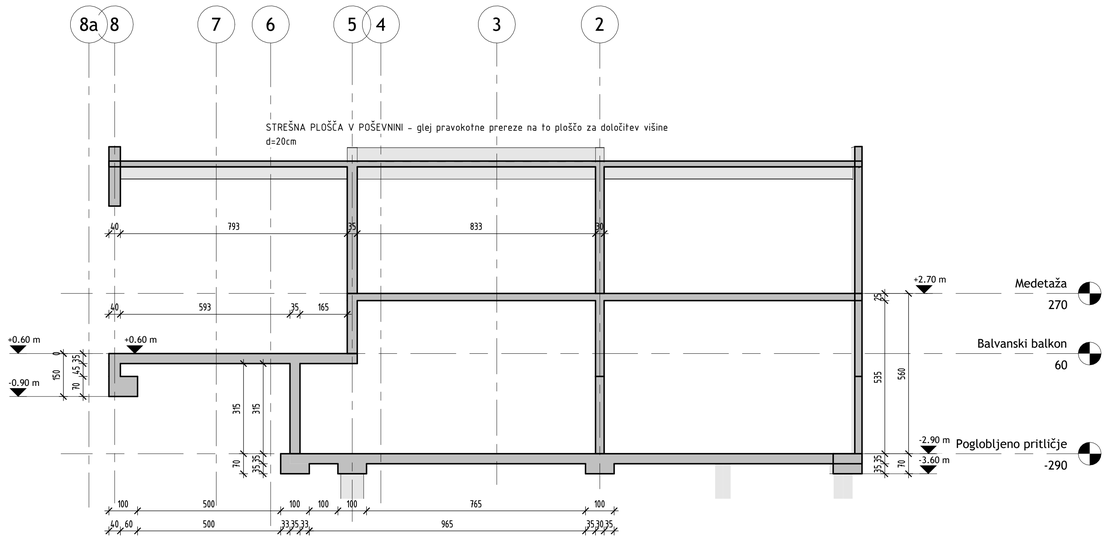

3 I-I
1 : 100

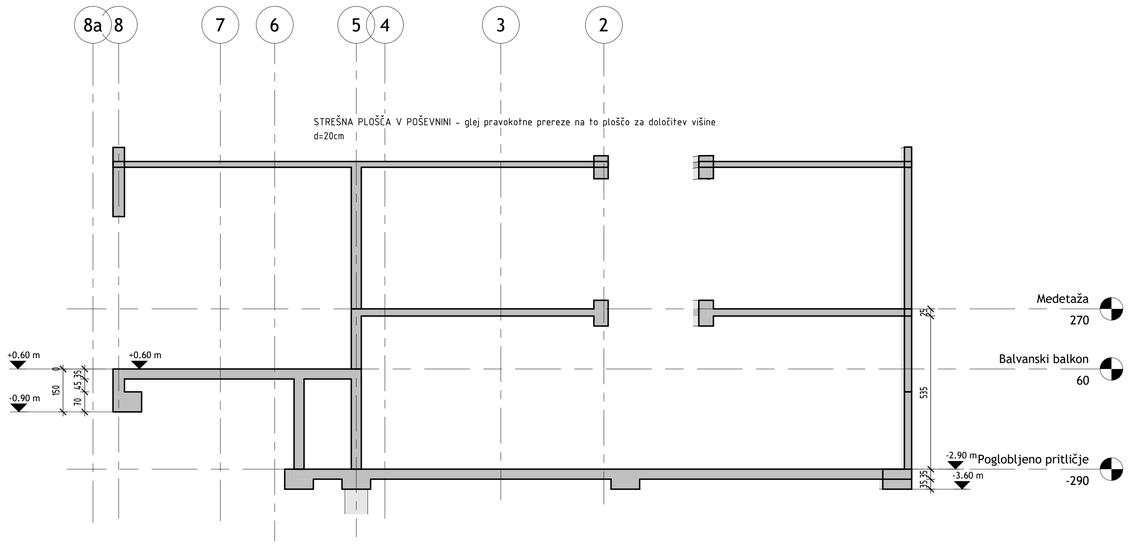

4 J-J
1 : 100

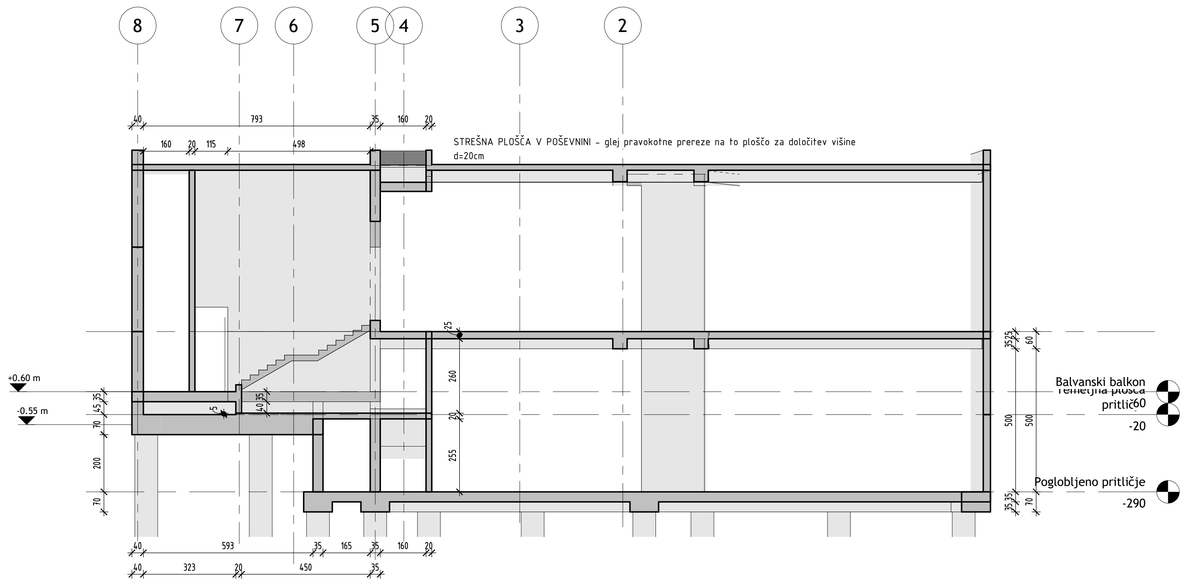

5 K-K
1 : 100

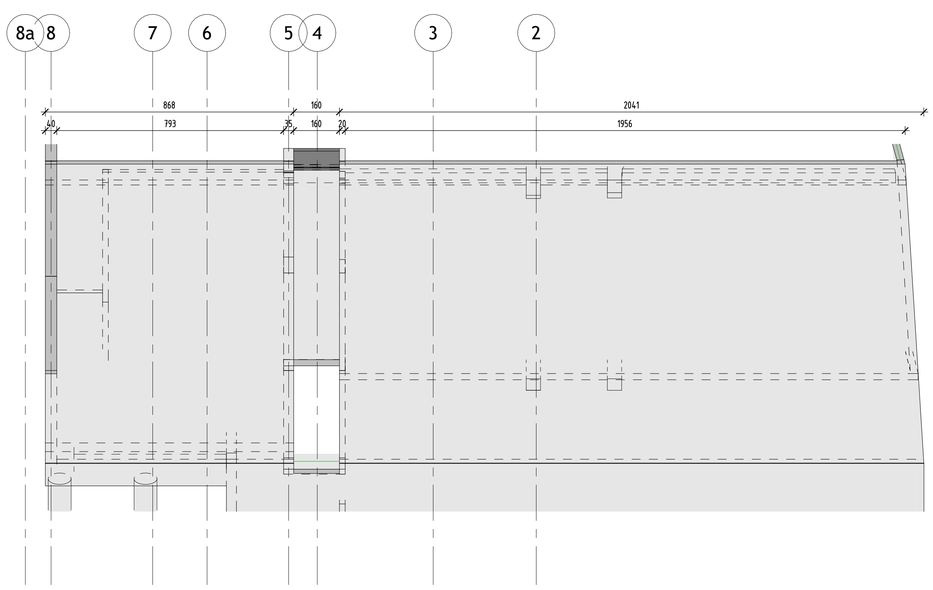

1 Poševna stena OS-AB
1 : 100

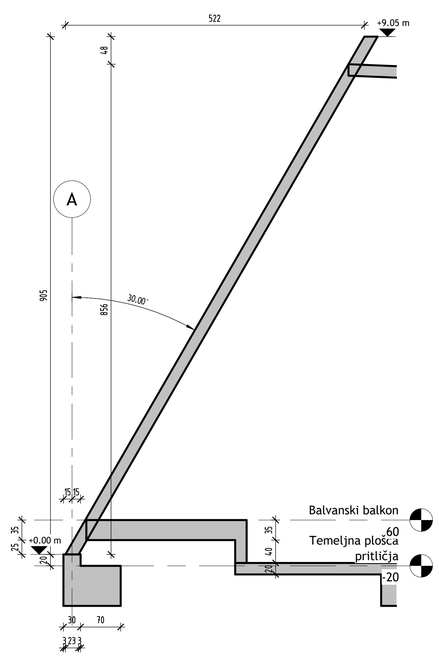

6 Prerez OS - AB 1
1 : 50

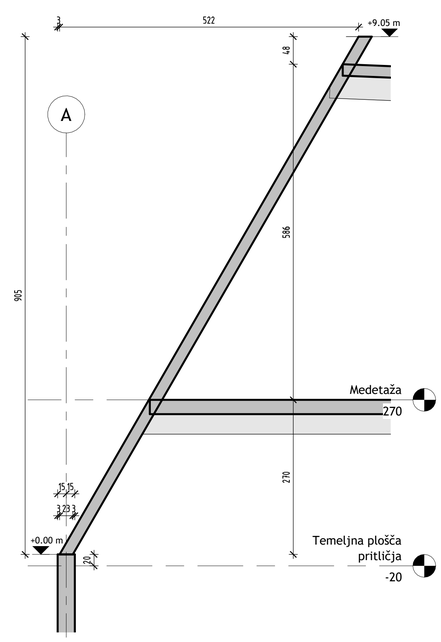

7 Prerez OS - AB 2
1 : 50

LEGENDA:

- AB ELEMENT
- AB ELEMENT POD PLOŠČO
- AB ELEMENT NAD PLOŠČO
- OPEČNATA STENA

PODATKI O MATERIALIH (pred izvedbo preverihi in uskladiti s projektom betona)

BETON — LASTNOSTI V SKLADU s SIST EN 206-1:2003, SIST EN 1026:2008, SIST EN 13670:2010/A101:2012, LASTNOSTI JEKLA V SKLADU S SIST EN 10080:2005

KONSTRUKCIJSKI ELEMENT	MEJNE VREDNOSTI ZA SESTAVO BETONA							JEKLO	ZAŠČITNI SLOJ			
	Minimalni beton C (N/mm2)	Ekspozicijski razred	Odpornost na prodor vode	Maksimalna vrednost razmerja agregata (mm)	Razr. stopnje konsistence	Razr. vidne površine bet	Izvedba konstrukcijskega elementa	Mejna napetost jekla (N/mm2)	Zgornja stran	Spodnja stran	Bočna stran	Zaščita strani Zunanja stran
PILOTI	C30/37	XC2	PV-II	Dmax=32	S4	VB0	ARMIRAN BETON	B 500-B	-	-	10,0	-
TEMELJNE GREDE POD PLOŠČO	C30/37	XC2	PV-II	Dmax=32	S4	VB0	ARMIRAN BETON	B 500-B	5,0	5,0	5,0	5,0
TEMELJNA PLOŠČA OBJEKTA	C30/37	XC4, XD3, XF4	PV-II	Dmax=32	S4	VB0	ARMIRAN BETON	B 500-B	5,0	5,0	5,0	5,0
STENE - zunanje (zasute)	C30/37	XC4, XF1	PV-II	Dmax=16	S4	VB2	ARMIRAN BETON	B 500-B	-	-	3,0	4,0
PLOŠČE - zunanje	C30/37	XC4, XD3, XF4	PV-II	Dmax=16	S4	VB3	ARMIRAN BETON	B 500-B	4,0	4,0	4,0	-
PLOŠČE IN NOSILCI - notranje, vidni beton	C30/37	XC1	-	Dmax=16	S4	VB4	ARMIRAN BETON	B 500-B	3,0	3,0	3,0	-
PLOŠČE IN NOSILCI - notranje, ne vidni beton	C30/37	XC1	-	Dmax=16	S4	VB2	ARMIRAN BETON	B 500-B	3,0	3,0	3,0	-
STENE - notranje	C30/37	XC1	-	Dmax=16	S4	VB2	ARMIRAN BETON	B 500-B	3,0	3,0	3,0	-
STEBRI IN SLOPI	C30/37	XC1	-	Dmax=16	S4	VB2	ARMIRAN BETON	B 500-B	3,0	3,0	3,0	-
IZPOSTAVLJENI JAŠKI	C30/37	XC4, XF1	PV-II	Dmax=32	S4	VB2	ARMIRAN BETON	B 500-B	4,0	4,0	4,0	-
POBETON IN NAKLONSKI BETON	C12/15	XC0	-	Dmax=32	-	-	NE ARMIRAN BETON	-	-	-	-	-

Uporabljo se lahko distančniki PVC/kovinski, iz vlaknastega betona ali betonski distančniki. Distančniki, ki so iz vlaknastega betona ali betona ne smejo vsebovat azbesta, obstojni morajo biti na staranje, zagotavljati morajo min. fiktivno trdnost do 700 kPa, posebej morajo biti namenjeni za strukturni in vidni beton, izpolnjevat morajo zahteve za beton in armiran beton po SIST EN 206-1:2003 in protigoljarne predpise SIST EN 7995:1-2 in DIN 4201. Imeti morajo tudi enak razteznostni koeficient kot beton.

Antikorozijska zaščita z vročim cinkanjem, kjer je predpisano, se izvede na gotovih elementih. Naknadno vrtanje, rezanje, brušenje, poliranje, varjenje... ni dovoljeno!
Spajanje posameznih elementov samo z mehanskimi spoji.
Vse mere preveriti in uskladiti z načrti arhitekture!
Vse predoje in utore preveriti in uskladiti z načrti arhitekture in načrti instalacij!
V primeru neskladja ali nejasnosti obvestiti odgovornega vodja projekta!

Projektant načrta:
LINE d.o.o.
Glavni trg 17/b, SI-2000, Maribor
T: +386 (0)2 2500 847
e: birо@line-d.com
reg. št. pri IZS: 0810

LINE STRUCTURAL ENGINEERING CONSULTING

Investitor:
Mestna občina Ljubljana
Mestna hiša | Trg O. Kajfeža 1, 1000 Ljubljana

Naročnik:
KONCESIJA javnozasebno d.o.o.
Grudnova nabrežje 23, 1000 Ljubljana

Vodja projekta: M. GREGORSKI, udia
Reg. Št.: PA-1222
Podpisani inženir: N. KRISTANIC udig
Reg. Št.: G-3119
Obdelal: F. PEHARDA, mig
Reg. Št.:

Datum: Avgust 2025
Merilo: M 1:100
Format: A0

Objekt: CENTER PLEZALNIH ŠPORTOV LJUBLJANA
Vrsta načrta: 2.1 - NAČRT GRADBENIH KONSTRUKCIJ
Vsebina risbe: Opažna risba

Prerezi G, I, J, K in poševna stena med A-B

Vrsta gradnje: Novogradnja
Številka projekta: 190/23
Številka načrta: G-311/23
Faza načrta: PZI
Stopnja obdelave:
Risba: G-0-21

© DOKUMENT SE OBRAVNAVA KOT ZAUPNO IN NE SME, NE EN KOPIRATI, DISTRIBUIRATI DRUGIM ALI UPORABLJATI NAMENOV VSEBINO ALI JO SPOROČATI TRETJIM OSEBAM, V CELOTI ALI DELNO. BREZ PISMENEGA DOVOLJENJA. VSE PRAVICE SO PRIDRŽANE. OPREDELITVAH V SKLADU S STANDARDOM ISO 16016!

THIS DOCUMENT MUST BE TREATED AS CONFIDENTIAL. IT MUST NOT BE COPIED, DISTRIBUTED TO OTHERS, OR ITS CONTENTS BE USED OR COMMUNICATED, EITHER IN WHOLE OR IN PART, WITHOUT WRITTEN PERMISSION. ALL RIGHTS ARE RESERVED. REFER TO PROTECTION NOTICE ISO 16016!

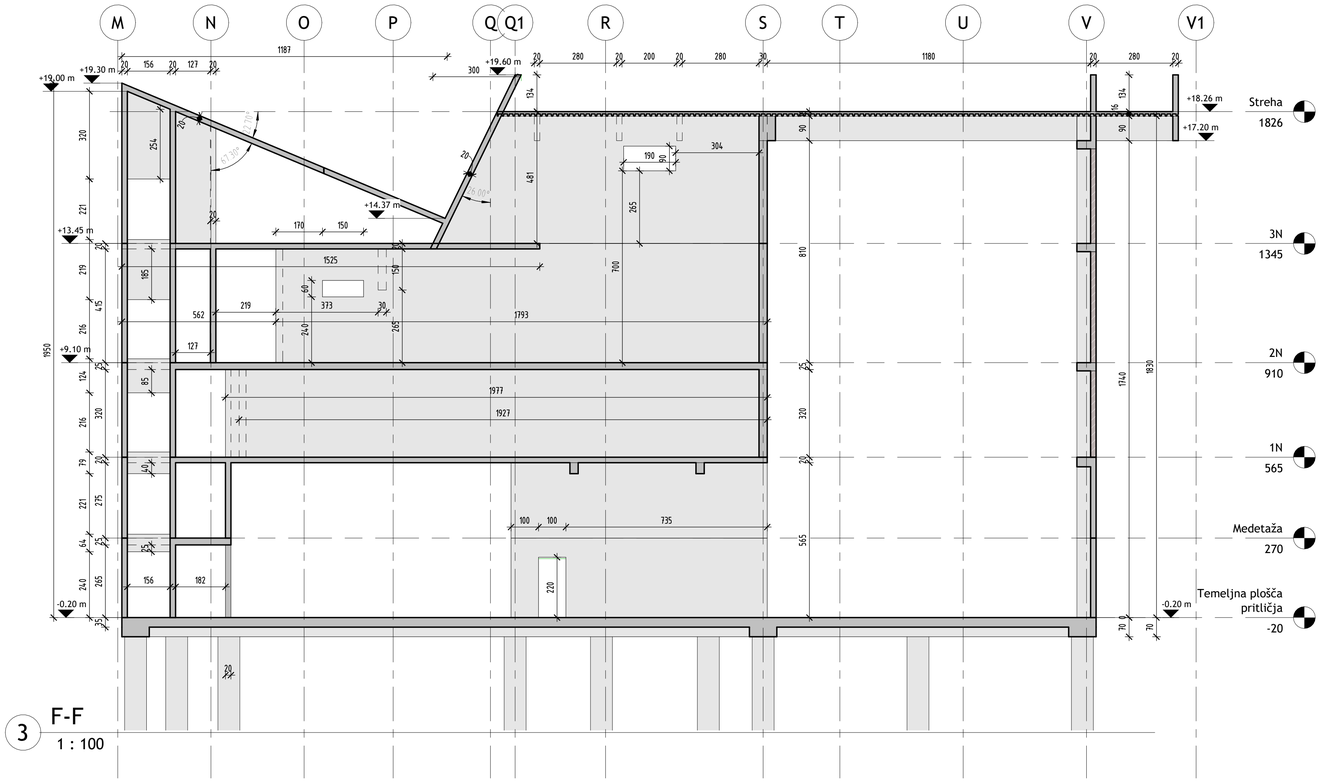

3 F-F
1 : 100

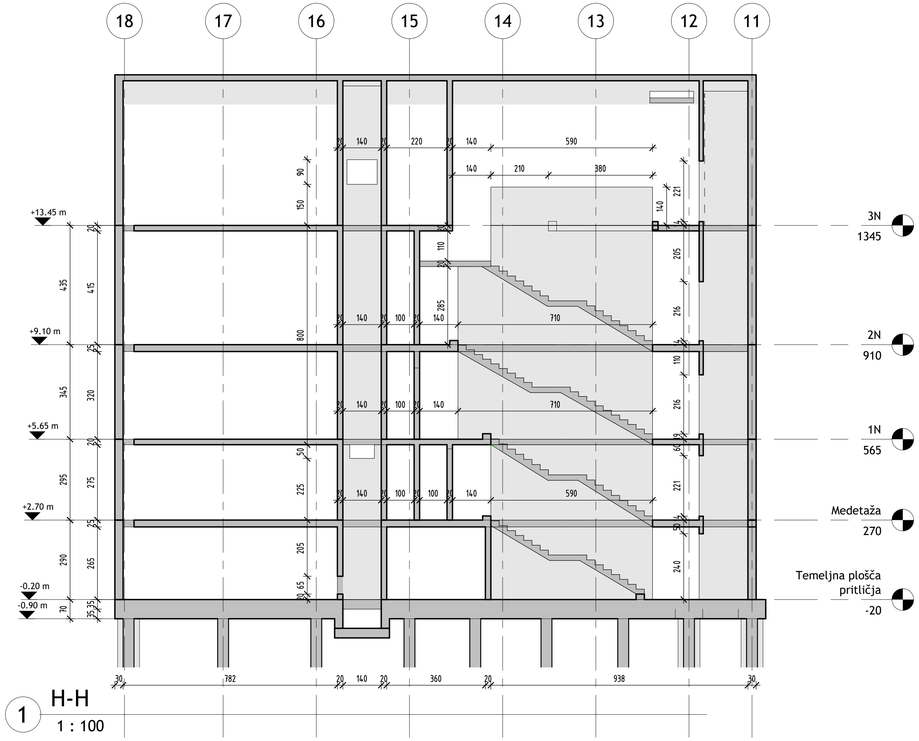

1 H-H
1 : 100

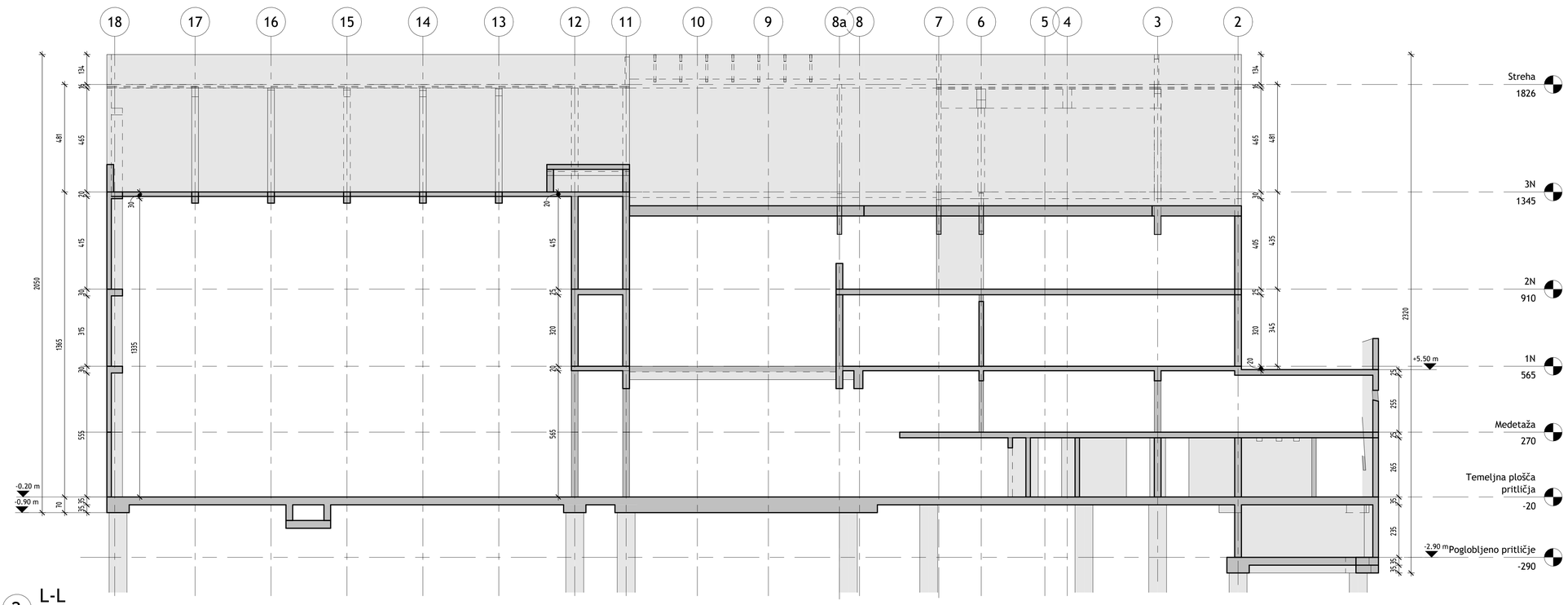

2 L-L
1 : 100

LEGENDA:

- AB ELEMENT
- AB ELEMENT POD PLOŠČO
- AB ELEMENT NAD PLOŠČO
- OPEČNATA STENA

PODATKI O MATERIALIH (pred izvedbo preverih in uskladiti s projektom betona)

BETON LASTNOSTI V SKLADU s SIST EN 206-1:2003, SIST EN 1026:2008, SIST EN 13670:2010/A101:2010, LASTNOSTI JEKLA V SKLADU S SIST EN 10080:2005

KONSTRUKCIJSKI ELEMENT	MINIMALNE VREDNOSTI ZA SESTAVO BETONA								JEKLO	ZAŠČITNI SLOJ			
	Minimalni razred (v kvaliteti)	Kompozitnih razred	Dopustnost Na Cl^- ioni	Maksimalna Globina zrna agregata (mm)	Razr. vlažnosti betona	Razr. mehke Betonske beti	Izvedba konstrukcijskega elementa		Minimalni premer	Zgornja stran	Spodnja stran	Bočna stran	Zaščita strani/ Zunanja stran
PILOTI	C30/37	XC2	PV-II	Dmax=32	S4	VB0	ARMIRAN BETON	B 500-B	-	-	10,0	-	-
TEMELJNE GREDE POD PLOŠČO	C30/37	XC2	PV-II	Dmax=32	S4	VB0	ARMIRAN BETON	B 500-B	5,0	5,0	5,0	5,0	
TEMELJNA PLOŠČA OBJEKTA	C30/37	XC4, XD3, XF4	PV-II	Dmax=32	S4	VB0	ARMIRAN BETON	B 500-B	5,0	5,0	5,0	5,0	
STENE - zunanje (zasute)	C30/37	XC4, XF1	PV-II	Dmax=16	S4	VB2	ARMIRAN BETON	B 500-B	-	-	3,0	4,0	
PLOŠČE - zunanje	C30/37	XC4, XD3, XF4	PV-II	Dmax=16	S4	VB3	ARMIRAN BETON	B 500-B	4,0	4,0	4,0	-	
PLOŠČE IN NOSILCI - notranje, vidni beton	C30/37	XC1	-	Dmax=16	S4	VB4.	ARMIRAN BETON	B 500-B	3,0	3,0	3,0	-	
PLOŠČE IN NOSILCI - notranje, ne vidni beton	C30/37	XC1	-	Dmax=16	S4	VB2	ARMIRAN BETON	B 500-B	3,0	3,0	3,0	-	
STENE - notranje	C30/37	XC1	-	Dmax=16	S4	VB2	ARMIRAN BETON	B 500-B	3,0	3,0	3,0	-	
STEBRI IN SLOPI	C30/37	XC1	-	Dmax=16	S4	VB2	ARMIRAN BETON	B 500-B	3,0	3,0	3,0	-	
IZPOSTAVLJENI JAŠKI	C30/37	XC4, XF1	PV-II	Dmax=32	S4	VB2	ARMIRAN BETON	B 500-B	4,0	4,0	4,0	-	
PODBETON IN NAKLONSKI BETON	C12/15	XC0	-	Dmax=32	-	-	NE ARMIRAN BETON	-	-	-	-	-	

Uporabljo se lahko distančniki, PVC/kovinski, iz vlaknastega betona ali betonski distančniki. Distančniki, ki so iz vlaknastega betona ali betona ne smejo vsebovati azbesta, obstojni morajo biti na statiko, zagotavljati morajo min. 15kN trdnost do 900 MPa, posebej morajo biti namenjeni za strukturni in vidni beton, izpolnjevati morajo zahteve za beton in armiran beton po SIST EN 206-1:2003 in predpisdarne predpisa SIST EN 1991-1-2 in DIN 4201. Imeti morajo tudi enak razteznostni koeficient kot beton.

Antikorozijska zaščita z vročim cinkanjem, kjer je predpisano, se izvede na gotovih elementih. Naknadno vrtanje, rezanje, brušenje, poliranje, varjenje... ni dovoljeno!
Spajanje posameznih elementov samo z mehanskimi spoji.
Vse mere preveriti in uskladiti z načrti arhitekture!
Vse predoje in shore preveriti in uskladiti z načrti arhitekture in načrti instalacij!
V primeru neskladja ali nejasnosti obvestiti odgovornega vodja projekta!

Projektant načrta
LINE d.o.o.
Slavni trg 17b, SI-2000, Maribor
t: +386 (0)2 2500 867
e: bim@line-do.com
reg. št. pri LZS: 0810

LINE STRUCTURAL ENGINEERING CONSULTING

Investitor:
Mestna občina Ljubljana
Mestni trg 1, 1000 Ljubljana

Nosilnik
KONTRA arhitekti d.o.o.
Grudnova nabrežje 23, 1000 Ljubljana

Vodja projekta: M. GREGORSKI, udia	Reg. Št.: PA-1222	Objekt: CENTER PLEZALNIH ŠPORTOV LJUBLJANA		Vrsta gradnje: Novogradnja
Pooblaščeni inženir: N. KRISTANIC udig	Reg. Št.: G-3119	Vrsta načrta: 2.1 - NAČRT GRADBENIH KONSTRUKCIJ		Številka projekta: 190/23
Risal: F. PEHARDA, mig	Reg. Št.:	Vsebina risbe: Opažna risba Prerezi F, L, H		Številka načrta: G-311/23
Datum: Avgust 2025				Faza načrta: PZI
Merilo: M 1:100	Format: A1+			Stopnja obdelave:
				Risba: G-O-22

O DOKUMENTU SE ZBRANI/VAVLJE AST ZAUPNI NE SME SE JIH KOPIRATI; DISTRIBUIRATI DRUGIM ALI OPOSABLJATI NAMENSKO VIDENIMI ALI JO SPOREČATI TRETJIM OSEBAM V CELOTI ALI DELNO. BREZ PISMENSA DOVOLJENJA. VSE PRAVICE SO PRIDRŽANE. UPOŠTEVATI V SKLADU S STANDARDOM ISO 16016

THIS DOCUMENT MUST BE TREATED AS CONFIDENTIAL. IT MUST NOT BE COPIED, DISTRIBUTED TO OTHERS, OR ITS CONTENTS BE USED OR COMMUNICATED, EITHER IN WHOLE OR IN PART, WITHOUT WRITTEN PERMISSION. ALL RIGHTS ARE RESERVED. REFER TO PROTECTION NOTICE ISO 16016

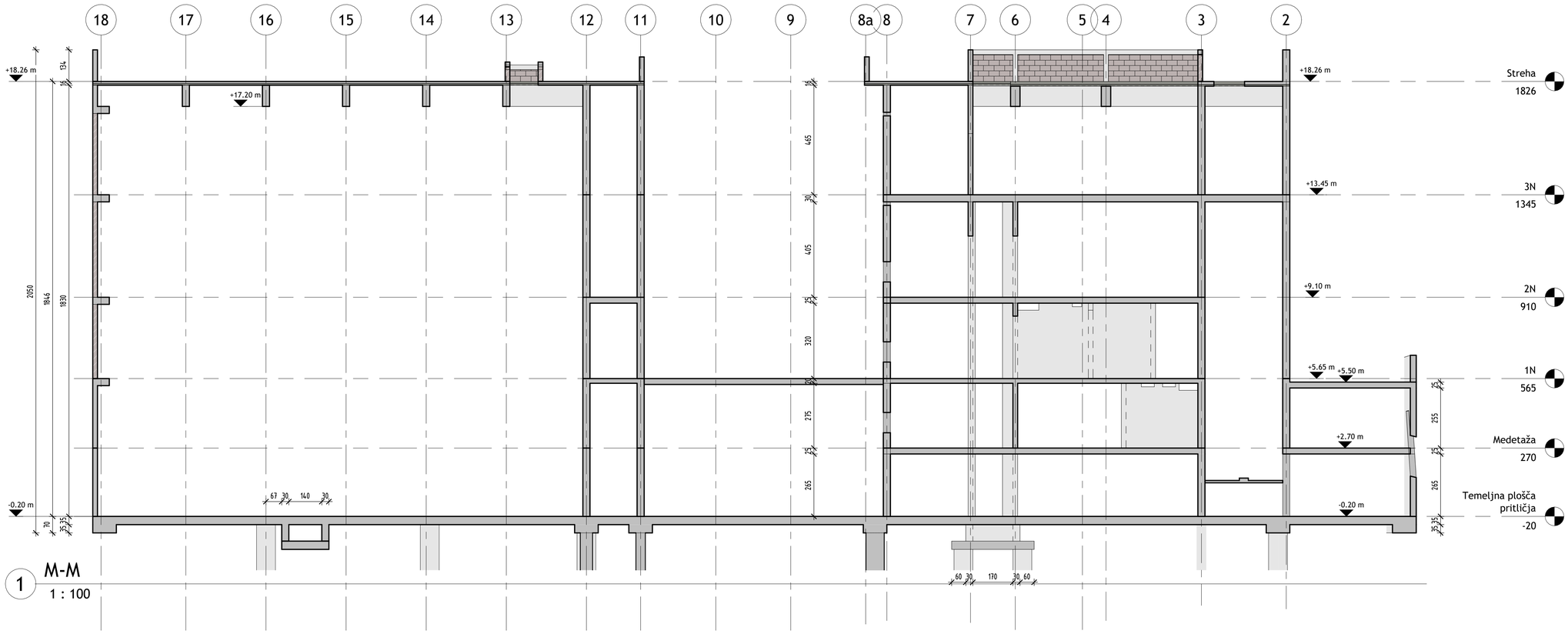

1 M-M
1 : 100

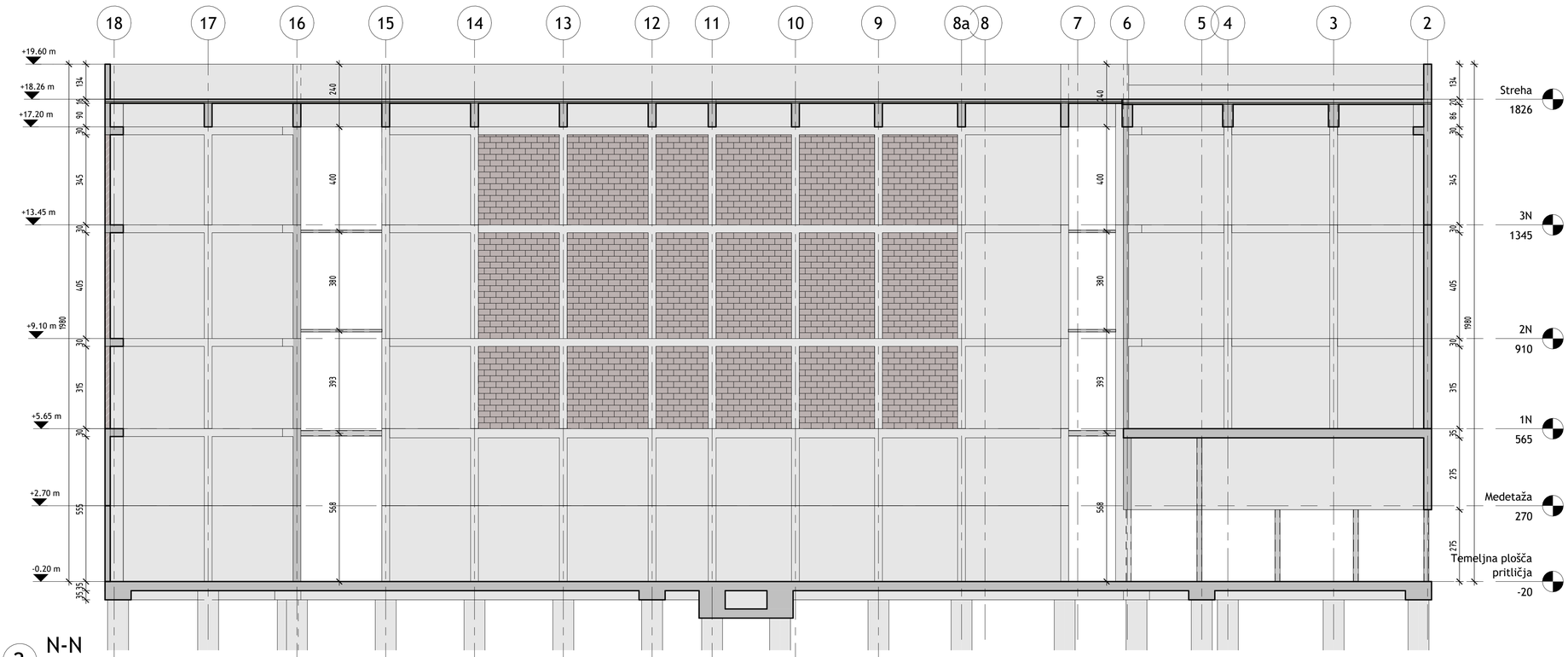

2 N-N
1 : 100

LEGENDA:

- AB ELEMENT
- AB ELEMENT POD PLOŠČO
- AB ELEMENT NAD PLOŠČO
- OPEČNATA STENA

PODATKI O MATERIALIH (pred izvedbo preveriti in uskladiti s projektom betona)

BETON LASTNOSTI V SKLADU s SIST EN 206-12003, SIST EN 1026:2008, SIST EN 13670:2010/A101:2010, LASTNOSTI JEKLA V SKLADU S SIST EN 10080:2005

KONSTRUKCIJSKI ELEMENT	MEJNE VREDNOSTI ZA SESTAVO BETONA							JEKLO	ZAŠČITNI SLOJ			
	Min./Max. vsebina t. (kl.max)	Ekspozicijski razred	Odpornost na prodor vode	Maksimalna debelina zrna agregata (mm)	Razr. trdnosti konsistence	Razr. vodne porušne bet.	izvedba konstrukcijskega elementa	Min./Razr. jekla (kl.max)	Zgornja stran	Spodnja stran	Bočna stran	Zunaja stran/ Zunanja stran
PILOTI	**C30/37**	**XC2**	**PV-II**	Dmax=32	S4	VB0	ARMIRAN BETON	B 500-B	-	-	10,0	-
TEMELJNE GREDE POD PLOŠČO	**C30/37**	**XC2**	**PV-II**	Dmax=32	S4	VB0	ARMIRAN BETON	B 500-B	5,0	5,0	5,0	5,0
TEMELJNA PLOŠČA OBJEKTA	**C30/37**	**XC4, XD3, XF4**	**PV-II**	Dmax=32	S4	VB0	ARMIRAN BETON	B 500-B	5,0	5,0	5,0	5,0
STENE - zunanje (zasute)	**C30/37**	**XC4, XF1**	**PV-II**	Dmax=16	S4	VB2	ARMIRAN BETON	B 500-B	-	-	3,0	4,0
PLOŠČE - zunanje	**C30/37**	**XC4, XD3, XF4**	**PV-II**	Dmax=16	S4	VB3	ARMIRAN BETON	B 500-B	4,0	4,0	4,0	-
PLOŠČE IN NOSILCI - notranje, vidni beton	**C30/37**	**XC1**	-	Dmax=16	S4	VB4	ARMIRAN BETON	B 500-B	3,0	3,0	3,0	-
PLOŠČE IN NOSILCI - notranje, ne vidni beton	**C30/37**	**XC1**	-	Dmax=16	S4	VB2	ARMIRAN BETON	B 500-B	3,0	3,0	3,0	-
STENE - notranje	**C30/37**	**XC1**	-	Dmax=16	S4	VB2	ARMIRAN BETON	B 500-B	3,0	3,0	3,0	-
STEBRI IN SLOPI	**C30/37**	**XC1**	-	Dmax=16	S4	VB2	ARMIRAN BETON	B 500-B	3,0	3,0	3,0	-
IZPOSTAVLJENI JAŠKI	**C30/37**	**XC4, XF1**	**PV-II**	Dmax=32	S4	VB2	ARMIRAN BETON	B 500-B	4,0	4,0	4,0	-
PODBETON IN NAKLONSKI BETON	**C12/15**	**XC0**	-	Dmax=32	-	-	NE ARMIRAN BETON	-	-	-	-	-

Uporabije se lahko distančniki, PVC/kovinski, iz vlaknastega betona ali betonski distančniki. Distančniki, ki so iz vlaknastega betona ali betona ne smejo vsebovat azbesta, obstojni morajo biti na staranje, zagotavljati morajo min. fiktivno trdnost do 700 kPa, posebej morajo biti namenjeni za strukturni in vidni beton, izpolnjevat morajo zahteve za beton in armiran beton po SIST EN 206-12003 in pretopčlarne predpise SIST EN 1991-1-2 in DIN 4201. Imeti morajo tudi enak razteznostni koeficient kot beton.

Antikorozijska zaščita z vročim cinkanjem, kjer je predpisano, se izvede na gotovih elementih. Naknadno vrtanje, rezanje, brušenje, poliranje, varjenje.. ni dovoljeno!
Spajanje posameznih elementov samo z mehanskimi spoji.
Vse mere preveriti in uskladiti z načrti arhitekture!
Vse preboje in utore preveriti in uskladiti z načrti arhitekture in načrti instalacij!
V primeru neskladja ali nejasnosti obvestiti odgovornega vodjo projektal!

Projektant načrta:
LINE d.o.o.
Glavni trg 17/b, SI-2000, Maribor
t: +386 (0)2 2500 847
e: line@line-dc.com
reg. št. pri IZS: 0810

LINE STRUCTURAL ENGINEERING CONSULTING

Investitor:
Mestna občina Ljubljana
Mestni trg 1, 1000 Ljubljana

Naročnik:
KONTRA arhitekti d.o.o.
Gradnikova nabrežje 23, 1000 Ljubljana

Vodja projekta: M. GREGORSKI, udia	Reg. št.: PA-1222	Objekt: CENTER PLEZALNIH ŠPORTOV LJUBLJANA	Vrsta gradnje: Novogradnja
Predelal/an izdaro: N. KRISTANIĆ udig	Reg. št.: G-3119	Vrsta načrta: 2.1 - NAČRT GRADBENIH KONSTRUKCIJ	Številka projekta: 190/23
Obdelal: F. PEHARDA, mig	Reg. št.:	Vsebina risbe: Opažna risba Prereza M in N	Številka načrta: G-311/23
Datum: Avgust 2025			Faza načrta: PZI
Merilo: M 1:100	Format: A1		Stopnja obdelave:
			Risba: G-0-23

TI DOKUMENTI SE OBRAVNAVAJO KOT ZAUPNI. NE SME SE JIH KOPIRATI, DISTRIBUIRATI DRUGIM ALI UPORABLJATI NAMENU VSEBINO ALI JO SPOROČATI TRETJIM OSEBAM, V CELOTI ALI DELNO, BREZ PISNEGA DOVOLJENJA. VSE PRAVICE SO PRIDRŽANE. UPOŠTEVATI V SKLADU S STANDARDOM ISO 16016!

THIS DOCUMENT MUST BE TREATED AS CONFIDENTIAL. IT MUST NOT BE COPIED, DISTRIBUTED TO OTHERS, OR ITS CONTENTS BE USED OR COMMUNICATED, EITHER IN WHOLE OR IN PART, WITHOUT WRITTEN PERMISSION. ALL RIGHTS ARE RESERVED. REFER TO PROTECTION NOTICE ISO 16016!

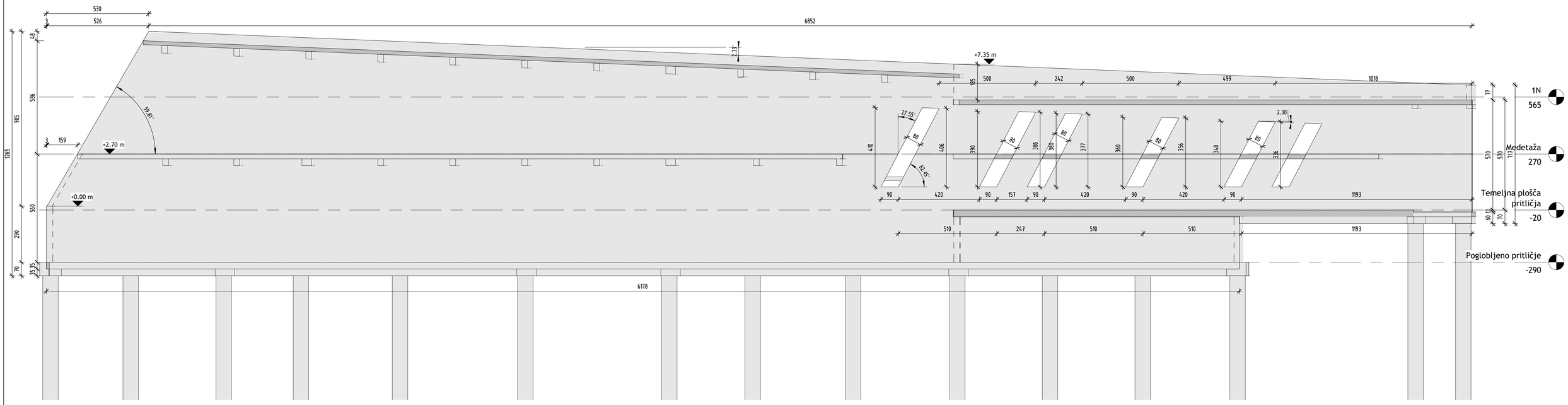

1 OS 1
1 : 100

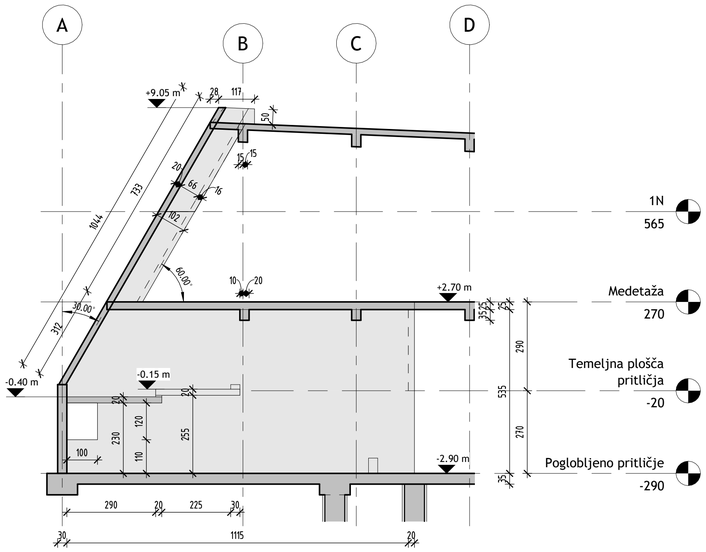

2 Stena ob osi 4
1 : 100

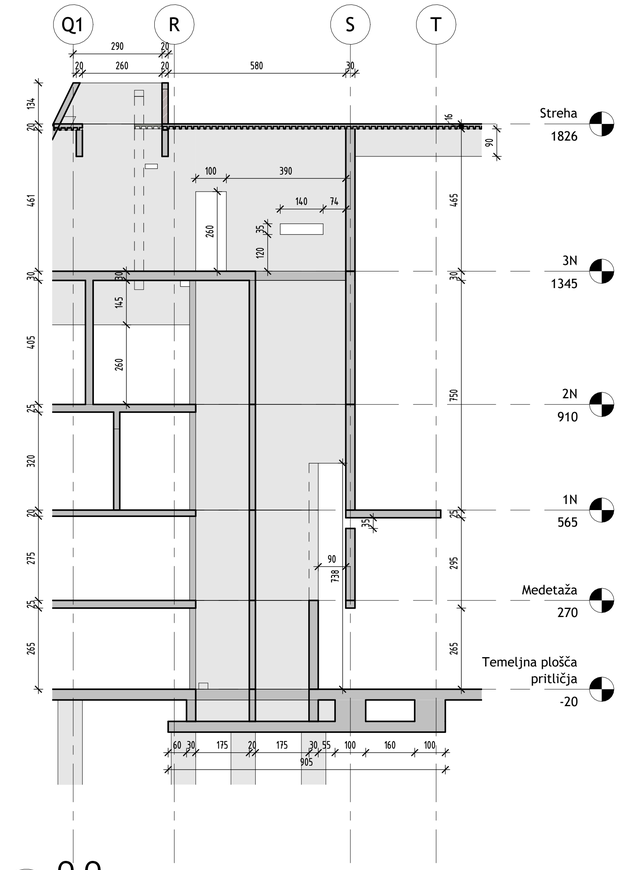

3 O-O
1 : 100

LEGENDA:

- AB ELEMENT
- AB ELEMENT POD PLOŠČO
- AB ELEMENT NAD PLOŠČO
- OPEČNATA STENA

PODATKI O MATERIALIH (pred izvedbo preveriti in uskladiti s projektom betona)

BETON LASTNOSTI V SKLADU s SIST EN 206-1:2003, SIST EN 1026:2008, SIST EN 13670:2010/A101:2010, LASTNOSTI JEKLA V SKLADU S SIST EN 10080:2005

KONSTRUKCIJSKI ELEMENT	MEJNE VREDNOSTI ZA SESTAVO BETONA							JEKLO	ZAŠČITNI SLOJ			
	Oznaka razr. betona C (N/mm2)	Ekspozicijski razred	Odpornost na prodor vode	Maksimalna zrna agregata (mm)	Vsebina zraka	Razr. stopnje konsistence	Razr. vidne površine betona	izvedba konstrukcijskega elementa	Oznaka razr. arm. jekla (N/mm2)	Zgornja stran	Spodnja stran	Bočna stran	Zasuta stran/ Zunanja stran
PILOTI	C30/37	XC2	PV-II	Dmax=32	S4	VB0	ARMIRAN BETON	B 500-B	-	-	10,0	-	
TEMELJNE GREDE POD PLOŠČO	C30/37	XC2	PV-II	Dmax=32	S4	VB0	ARMIRAN BETON	B 500-B	5,0	5,0	5,0	5,0	
TEMELJNA PLOŠČA OBJEKTA	C30/37	XC4, XD3, XF4	PV-II	Dmax=32	S4	VB0	ARMIRAN BETON	B 500-B	5,0	5,0	5,0	5,0	
STENE - zunanje (zasute)	C30/37	XC4, XF1	PV-II	Dmax=16	S4	VB2	ARMIRAN BETON	B 500-B	-	-	3,0	4,0	
PLOŠČE - zunanje	C30/37	XC4, XD3, XF4	PV-II	Dmax=16	S4	VB3	ARMIRAN BETON	B 500-B	4,0	4,0	4,0	-	
PLOŠČE IN NOSILCI - notranje, vidni beton	C30/37	XC1	-	Dmax=16	S4	VB4	ARMIRAN BETON	B 500-B	3,0	3,0	3,0	-	
PLOŠČE IN NOSILCI - notranje, ne vidni beton	C30/37	XC1	-	Dmax=16	S4	VB2	ARMIRAN BETON	B 500-B	3,0	3,0	3,0	-	
STENE - notranje	C30/37	XC1	-	Dmax=16	S4	VB2	ARMIRAN BETON	B 500-B	3,0	3,0	3,0	-	
STEBRI IN SLOPI	C30/37	XC1	-	Dmax=16	S4	VB2	ARMIRAN BETON	B 500-B	3,0	3,0	3,0	-	
IZPOSTAVLJENI JAŠKI	C30/37	XC4, XF1	PV-II	Dmax=32	S4	VB2	ARMIRAN BETON	B 500-B	4,0	4,0	4,0	-	
PODBETON IN NAKLONSKI BETON	C12/15	XC0	-	Dmax=32	-	-	NE ARMIRAN BETON	-	-	-	-	-	

Uporabljo se lahko distančniki, PVC/kovinski; iz vlaknastega betona ali betonski distančniki. Distančniki, ki so iz vlaknastega betona ali betona ne smejo vsebovat azbesta, obstojni morajo biti na staranje, zagotavljati morajo min. tlačno trdnost do 700 kPa, proizvaj morajo biti namenjeni za strukturni in vidni beton, izpolgovat morajo zahteve za beton in armiran beton po SIST EN 206-1:2003 in protipožarne predpise SIST EN 1991-1-2 in DIN 4201. Imeti morajo tudi enak raztezenostni koeficient kot beton.

Antikorozijska zaščita z vročim cinkanjem, kjer je predpisano, se izvede na gotovih elementih. Naknadno vrtanje, rezanje, brušenje, poliranje, varjenje... ni dovoljeno!
Spajanje posameznih elementov samo z mehanskimi spoji.
Vse mere preveriti in uskladiti z načrti arhitekture!
Vse preboje in vtore preveriti in uskladiti z načrti arhitekture in načrti instalacij!
V primeru neskladja ali nejasnosti obvestiti odgovornega vodja projekta!

Projektant načrta:
LINE d.o.o.
Glavni trg 17/b, SI-2000, Maribor
t: +386 (0)2 2500 863
e: bro@line-db.com
reg. št. pri IZS: 0810

LINE STRUCTURAL ENGINEERING CONSULTING

Investitor:
Mestna občina Ljubljana
Mestni trg 1, 1000 Ljubljana

Naročnik:
KONTRA arhitekti d.o.o.
Grudnovo nabrežje 23, 1000 Ljubljana

Vodja projekta: M. GREGORSKI, udia	Reg. št.: PA-1222	Objekt: CENTER PLEZALNIH ŠPORTOV LJUBLJANA	Vrsta gradnje: Novogradnja
Pooblaščeni inženir: N. KRISTANIC udig	Reg. št.: G-3119	Vrsta načrta: 2.1 – NAČRT GRADBENIH KONSTRUKCIJ	Številka projekta: 190/23
Obdelal: F. PEHARDA, mig	Reg. št.:	Vsebina risbe: Opažna risba Prerez O, Stena ob osi 4, Pogled na os 1	Številka načrta: G-311/23
Datum: Avgust 2025			Faza načrta: PZI
Merilo: M 1:100	Format: A1		Strojna oddelava:
			Risba: G-O-24

TI DOKUMENTI SE OBRAVNAVAJO KOT ZAUPNI. NE SME SE JIH KOPIRATI, DISTRIBUIRATI DRUGIM ALI UPORABLJATI/KAZNOVO VIDENO ALI JE IZPOSTAVITI TRETJIM OSEBAM, V CELOTI ALI DELNO, BREZ PISNEGA DOVOLJENJA. VSE PRAVICE SO PRIDRŽANE. UPOŠTEVATI V SKLADU S STANDARDOM ISO 16016!

THIS DOCUMENT MUST BE TREATED AS CONFIDENTIAL. IT MUST NOT BE COPIED, DISTRIBUTED TO OTHERS, OR ITS CONTENTS BE USED OR COMMUNICATED, EITHER IN WHOLE OR IN PART, WITHOUT WRITTEN PERMISSION. ALL RIGHTS ARE RESERVED. REFER TO PROTECTION NOTICE ISO 16016!

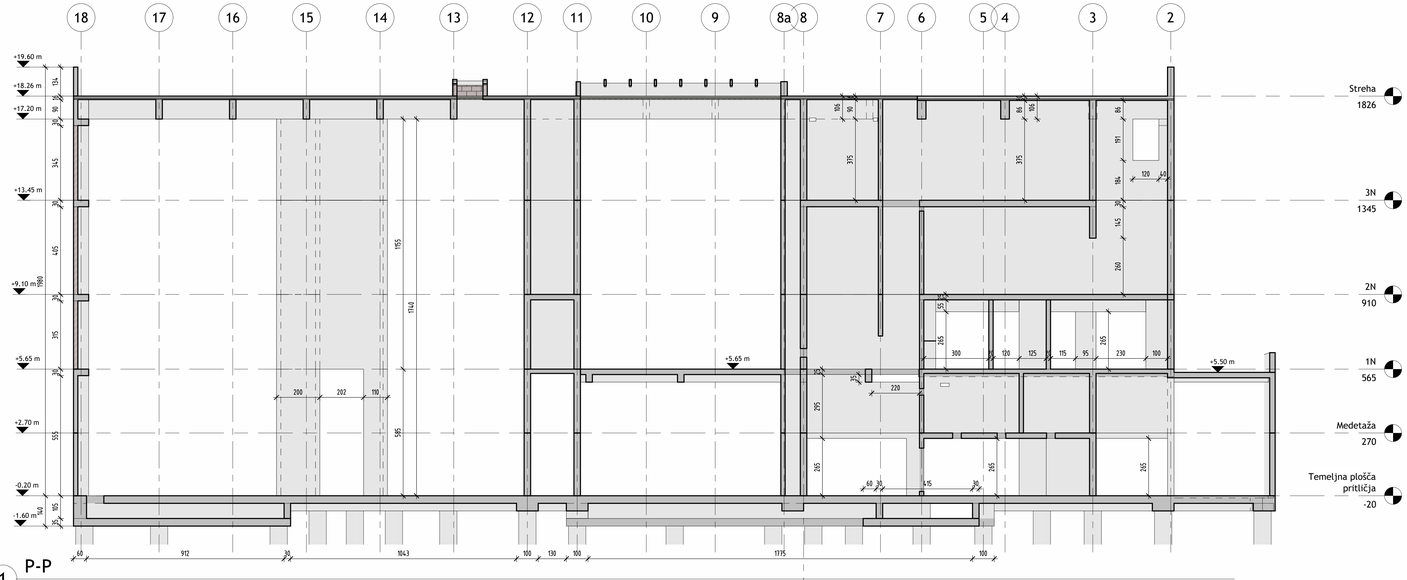

1 P-P
1 : 100

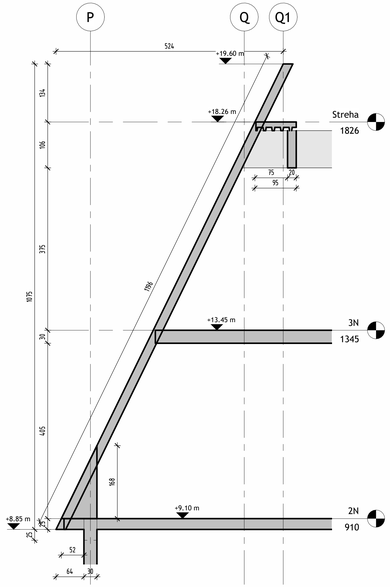

4 Prerez OS - OQ 1
1 : 50

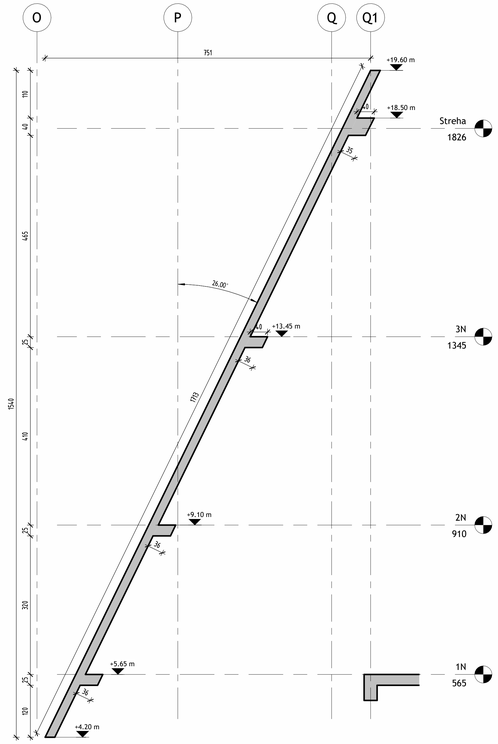

5 Prerez OS - OQ 2
1 : 50

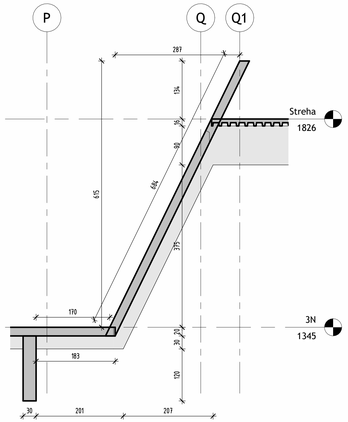

6 Prerez OS - OQ 3
1 : 50

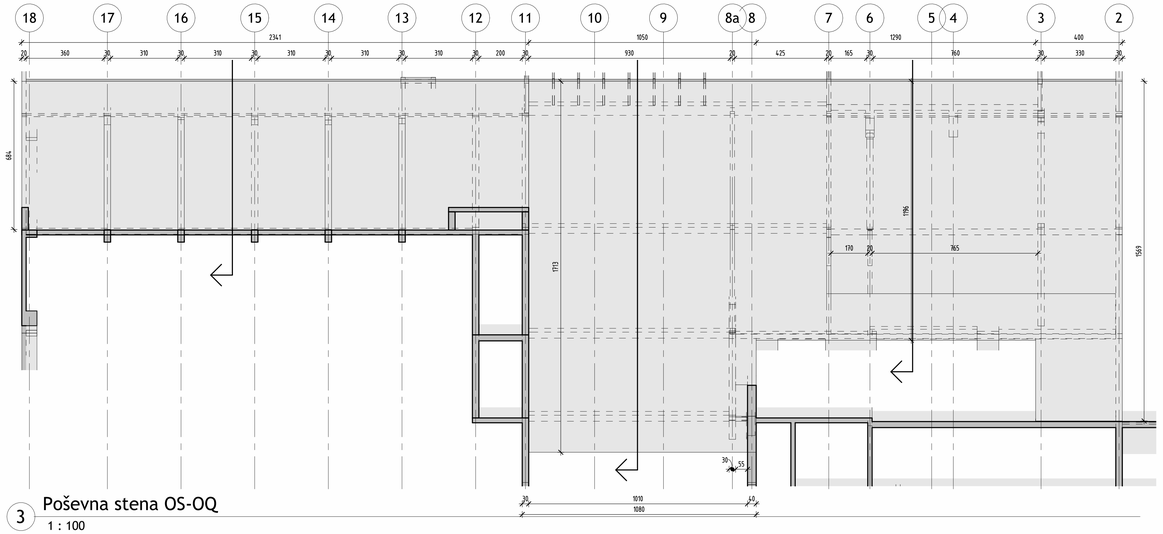

3 Poševna stena OS-OQ
1 : 100

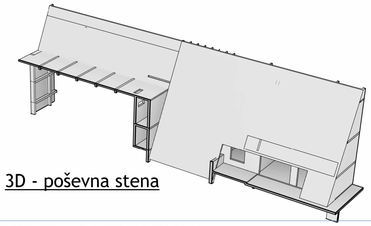

3D - poševna stena

PODATKI O MATERIALIH (pred izvedbo preveriti in uskladiti s projektom betona)

BETON LASTNOSTI V SKLADU s SIST EN 206-1:2003, SIST EN 1026:2008, SIST EN 13670:2010/A1:2012/10, LASTNOSTI JEKLA V SKLADU S SIST EN 10080:2005

KONSTRUKCIJSKI ELEMENT	MERE VREDNOSTI ZA SESTAVO BETONA									JEKLO	ZAŠČITNI SLOJ	
	Marka betona (Beton C)	Izpostavljenost okolja	Izpostavljenost kloridom	Vlažnostna razred betona	Kazen izvajanja betona	Konsistenca betona	Največja zrna agregata	izvedba konstrukcijskega elementa		Mreža/trajna armaturna palica	Zgornja armatura	Spodnja armatura
PILOTI	C30/37	XC2	PV-0	Dmax=32	S4	V80	ARMIRAN BETON	B 500-B	1,0	1,0	10,0	-
TEMELJNE GREDE POD PLOŠČO	C30/37	XC2	PV-0	Dmax=32	S4	V80	ARMIRAN BETON	B 500-B	1,0	5,0	5,0	5,0
TEMELJNA PLOŠČA OBJEKTA	C30/37	XC4, XD3, XF4	PV-0	Dmax=32	S4	V80	ARMIRAN BETON	B 500-B	1,0	5,0	5,0	5,0
STENE - zunanje (zasuhe)	C30/37	XC4, XF1	PV-0	Dmax=16	S4	V82	ARMIRAN BETON	B 500-B	-	-	3,0	4,0
PLOŠČE - zunanje	C30/37	XC4, XD3, XF4	PV-0	Dmax=16	S4	V83	ARMIRAN BETON	B 500-B	4,0	4,0	4,0	-
PLOŠČE IN NOSILCI - notranje, vidni beton	C30/37	XC1	-	Dmax=16	S4	V84	ARMIRAN BETON	B 500-B	3,0	3,0	3,0	-
PLOŠČE IN NOSILCI - notranje, ne vidni beton	C30/37	XC1	-	Dmax=16	S4	V82	ARMIRAN BETON	B 500-B	3,0	3,0	3,0	-
STENE - notranje	C30/37	XC1	-	Dmax=16	S4	V82	ARMIRAN BETON	B 500-B	3,0	3,0	3,0	-
STEBRI IN SLOPI	C30/37	XC1	-	Dmax=16	S4	V82	ARMIRAN BETON	B 500-B	3,0	3,0	3,0	-
IZPOSTAVLJENI JAŠKI	C30/37	XC4, XF1	PV-0	Dmax=32	S4	V82	ARMIRAN BETON	B 500-B	4,0	4,0	4,0	-
PODBETON IN NAKLONSKI BETON	C12/15	XC0	-	Dmax=32	-	-	NE ARMIRAN BETON	-	-	-	-	-

Uporablja se tako dvitedenski PVC/kontrolni, ki vzdržuje betona ali betonski dodatek. Dvitedenski, ki za ci vlaknastega betona ali betona ne smejo vsebovati azbesta, okoljsko manjši kot na stavbe, zagotavljati manjši min. fiber fraktur do 500 kPa, poseba manjši kot zahtevani za izvedbo in vidni beton. Upoštevati manjši zaščitna za betonski in vidni beton. Betonski manjši kot betonski za betonskih in vidni beton. Upoštevati manjši zaščitna za betonski in armiran beton po SIST EN 206-1:2003 in prihajajočega predpisa SIST EN 1991-1-2 in EN 4201 inelt manjši kot enak zaščitnemu kontrolnemu kot beton.

Armaturnega jekla z vrelo izdelano, kot je predpisano, se izvede na gotovih elementih. Nakrajno vrtanje, rezanje, brušenje, pokrajanje, varjenje... ni dovoljeno!
Upoštevajo posamezni elementov samo z enkratnim spoj.
Vse mere preveriti in uskladiti z dikt arhitektur!
Vse predpisi in izvrši preveriti in uskladiti z dikt arhitekture in načrtn instalacij!
V primeru neskladja ali nejasnosti obvestiti odgovornega vodju projekta!

Projektant načrta
LINE d.o.o.
Ulica Ivana Trdina 15,1000, Maribor
t: (+386) 02/2300 810
e: info@line-d.com
reg. br. pr-371-999

LINE STRUCTURAL ENGINEERING CONSULTING

Investitor:
Mestna občina Ljubljana
Mestna trg 1, 1000 Ljubljana

Kontrola:
Gradbeni inženiri d.o.o.
Gradbeno nadzorstvo GI, 1000 Ljubljana

Vodja projekta: M. GREGORSKI, udia	Reg. št.: PA-1222	Objekt: CENTER PLEZALNIH ŠPORTOV LJUBLJANA		Kraj in datum: Novogradnja	
Projektant izdelal: N. KRISTANIĆ, udig	Reg. št.: G-3119	Faza načrta: 21 - NAČRT GRADBENIH KONSTRUKCIJ		Številka projekta: 190/23	
Odgovorni: F. PEHARDA, mig	Reg. št.:	Naziv risba: Opažna risba Prerezi P in poševna stena med M-P		Številka načrta: G-311/23	
Datum: Avgust 2025				Faza načrta: PZI	
Merilo: M 1:100	Format: A1+			Stopnja dokončnosti:	
				Risba: G-0-25	

© GRADBENI IN ARHITEKTURNI KOT ZAVRNE NE SME BI JIH KOPIRALI, DISTRIBUIRATI OBDAJI NAMENJENI IZKLJUČNO ZA PREDVIDENO UPORABO. NE SME BITI PREDAN TRETJIM OSEBAM BREZ PISMENEGA DOVOLJENJA. VSE PRAVICE SO PRIDRŽANE UPOSTEVAJ V ZELO DO 2 STANDARDOV SO NAVA

THIS DOCUMENT MUST BE TREATED AS CONFIDENTIAL. IT MUST NOT BE COPIED, DISTRIBUTED TO THIRD PARTIES OR USED FOR ANY PURPOSE OTHER THAN THE PURPOSE FOR WHICH IT WAS PROVIDED WITHOUT WRITTEN PERMISSION. ALL RIGHTS ARE RESERVED. REFER TO PROJECTION NOTES FOR MORE

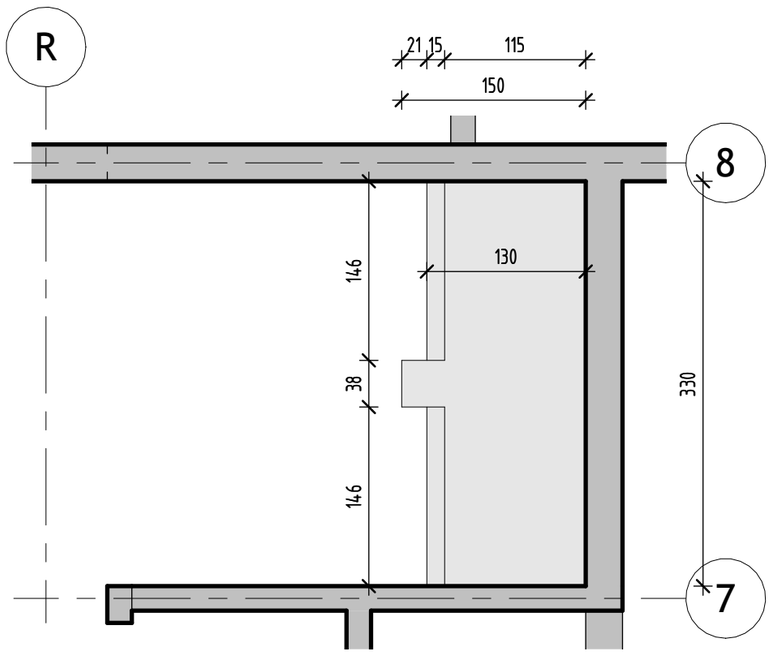

2 Tloris - Medetaža - Podest 1

1 : 50

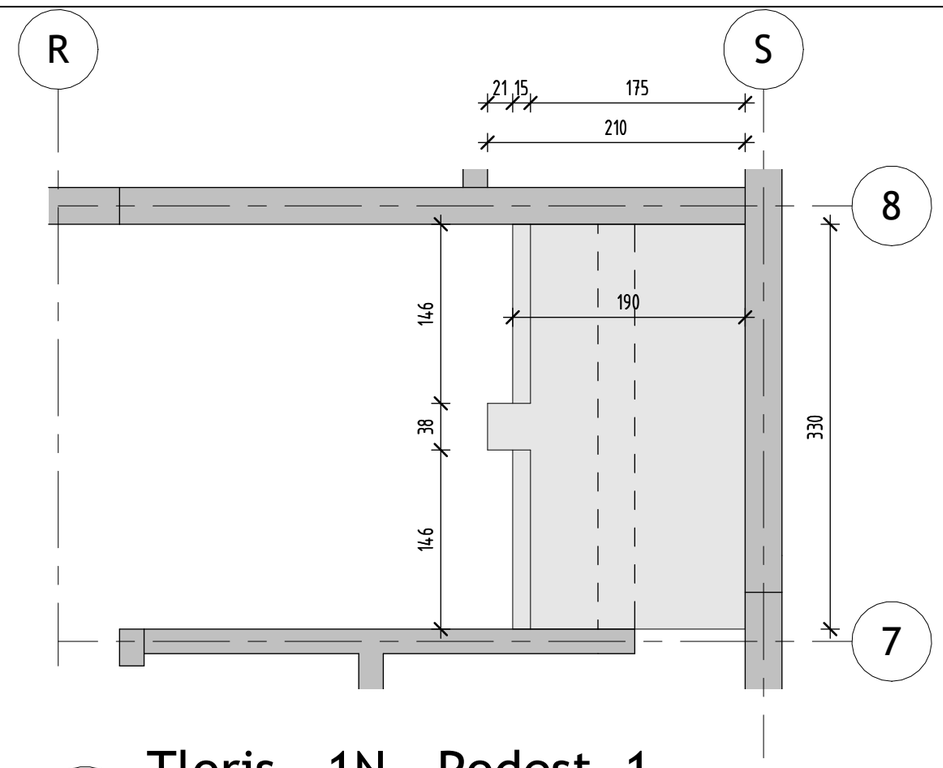

4 Tloris - 1N - Podest 1

1 : 50

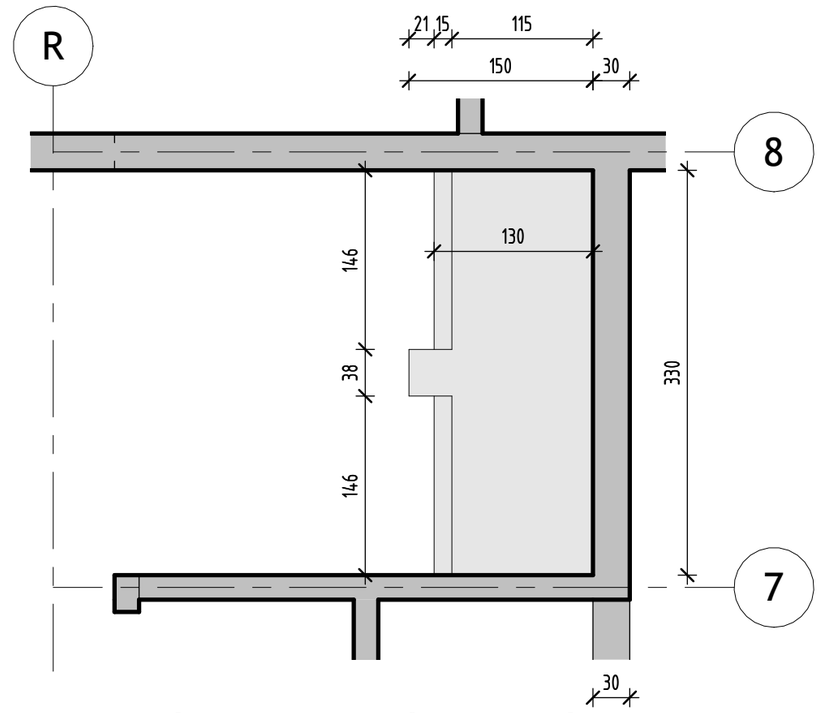

1 Tloris - Pritl. - Podest 1

1 : 50

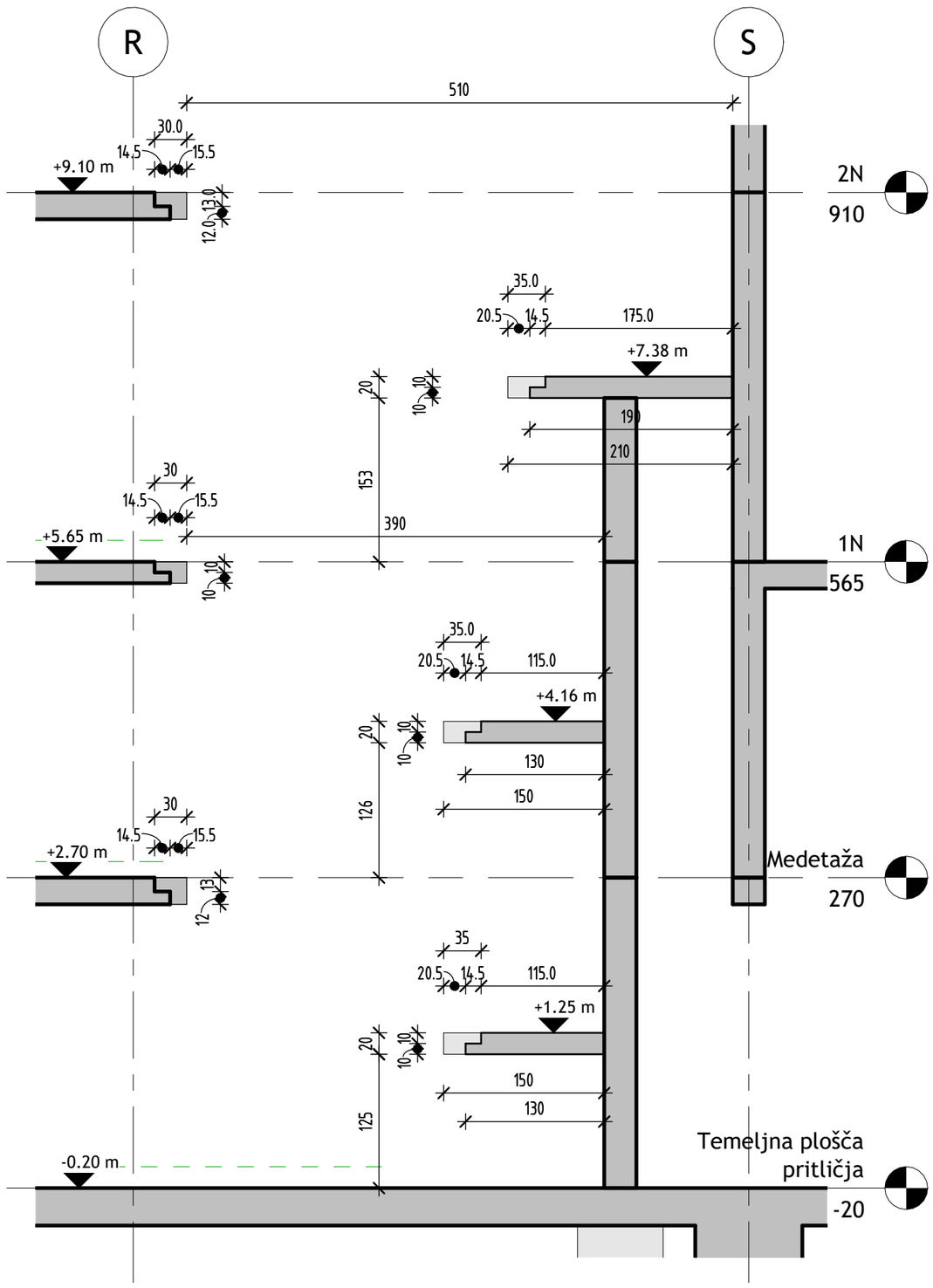

3 Podesti stopnišča 1

1 : 50

PODATKI O MATERIALIH (pred izvedbo preveriti in uskladiti s projektom betona)

BETON LASTNOSTI V SKLADU s SIST EN 206-1:2003, SIST EN 1026:2008, SIST EN 13670:2010/A101:2010, LASTNOSTI JEKLA V SKLADU S SIST EN 10080:2005

KONSTRUKCIJSKI ELEMENT	MEJNE VREDNOSTI ZA SESTAVO BETONA							JEKLO	ZAŠČITNI SLOJ			
	Min.trd.raz. betona C (N/mm2)	Ekspanzijski razred	Odpornost na predor vode	Maksimalna debelina zrna agregata (mm)	Razr. stopnje konsistence	Razr. vidne površine bet.	izvedba konstrukcijskega elementa	Min.trd.raz. arm. jekla (N/mm2)	Zgornja stran	Spodnja stran	Bočna stran	Zasuta stran/ Zunanja stran
PILOTI	C30/37	XC2	PV-II	Dmax=32	S4	VB0	ARMIRAN BETON	B 500-B	-	-	10,0	-
TEMELJNE GREDE POD PLOŠČO	C30/37	XC2	PV-II	Dmax=32	S4	VB0	ARMIRAN BETON	B 500-B	5,0	5,0	5,0	5,0
TEMELJNA PLOŠČA OBJEKTA	C30/37	XC4, XD3, XF4	PV-II	Dmax=32	S4	VB0	ARMIRAN BETON	B 500-B	5,0	5,0	5,0	5,0
STENE - zunanje (zasute)	C30/37	XC4, XF1	PV-II	Dmax=16	S4	VB2	ARMIRAN BETON	B 500-B	-	-	3,0	4,0
PLOŠČE - zunanje	C30/37	XC4, XD3, XF4	PV-II	Dmax=16	S4	VB3	ARMIRAN BETON	B 500-B	4,0	4,0	4,0	-
PLOŠČE IN NOSILCI - notranje, vidni beton	C30/37	XC1	-	Dmax=16	S4	VB4	ARMIRAN BETON	B 500-B	3,0	3,0	3,0	-
PLOŠČE IN NOSILCI - notranje, ne vidni beton	C30/37	XC1	-	Dmax=16	S4	VB2	ARMIRAN BETON	B 500-B	3,0	3,0	3,0	-
STENE - notranje	C30/37	XC1	-	Dmax=16	S4	VB2	ARMIRAN BETON	B 500-B	3,0	3,0	3,0	-
STEBRI IN SLOPI	C30/37	XC1	-	Dmax=16	S4	VB2	ARMIRAN BETON	B 500-B	3,0	3,0	3,0	-
IZPOSTAVLJENI JAŠKI	C30/37	XC4, XF1	PV-II	Dmax=32	S4	VB2	ARMIRAN BETON	B 500-B	4,0	4,0	4,0	-
PODBETON IN NAKLONSKI BETON	C12/15	XC0	-	Dmax=32	-	-	NE ARMIRAN BETON	-	-	-	-	-

Uporabijo se lahko distančniki, PVC/kovinski, iz vlaknastega betona ali betonski distančniki. Distančniki, ki so iz vlaknastega betona ali betona ne smejo vsebovat azbesta, obstojni morajo biti na staranje, zagotavljati morajo min. tlačno trdnost do 700 kPa, posebej morajo biti namenjeni za strukturni in vidni beton, izpolnjevat morajo zahteve za beton in armiran beton po SIST EN 206-1:2003 in protipožarne predpise SIST EN 1991-1-2 in DIN 4201. Imeti morajo tudi enak razteznostni koeficjent kot beton.

Antikorozijska zaščita z vročim cinkanjem, kjer je predpisano, se izvede na gotovih elementih. Naknadno vrtanje, rezanje, brušenje, poliranje, varjenje... ni dovoljeno!
Spajanje posameznih elementov samo z mehanskimi spoji.
Vse mere preveriti in uskladiti z načrti arhitekture!
Vse preboje in utore preveriti in uskladiti z načrti arhitekture in načrti instalacij!
V primeru neskladja ali nejasnosti obvestiti odgovornega vodjo projekta!

Projektant načrta:
LINE d.o.o.
Glavni trg 17/b, SI-2000, Maribor
t: +386 (0)2 2500 847
e: biro@line-ib.com
reg. št. pri IZS: 0810

LINE STRUCTURAL ENGINEERING CONSULTING

Investitor:
Mestna občina Ljubljana
Mestni trg 1, 1000 Ljubljana

Naročnik:
KONTRA arhitekti d.o.o.
Grudnovo nabrežje 23, 1000 Ljubljana

Vodja projekta: M. GREGORSKI, udia	Reg. št.: PA-1222	Objekt: CENTER PLEZALNIH ŠPORTOV LJUBLJANA	Vrsta gradnje: Novogradnja
Pooblaščeni inženir: N. KRISTANIC udig	Reg. št.: G-3119	Vrsta načrta: 2.1 - NAČRT GRADBENIH KONSTRUKCIJ	Številka projekta: 190/23
Obdelal: F. PEHARDA, mig	Reg. št.:	Vsebina risbe: Opažna risba Podesti stopniš ča 1	Številka načrta: G-311/23
Datum: Avgust 2025			Faza načrta: PZI
Merilo: M 1:100	Format: A1		Stopnja obdelave:
			Risba G-0-26

TI DOKUMENTI SE OBRAVNAVAJO KOT ZAUPNI. NE SME SE JIH KOPIRATI, DISTRIBUIRATI DRUGIM ALI UPORABLJATI NJIHOVO VSEBINO ALI JO SPOROČATI TRETJIM OSEBAM, V CELOTI ALI DELNO, BREZ PISNEGA DOVOLJENJA. VSE PRAVICE SO PRIDRŽANE. UPOŠTEVATI V SKLADU S STANDARDOM ISO 16016!

THIS DOCUMENT MUST BE TREATET AS CONFIDENTIAL. IT MUST NOT BE COPIED, DISTRIBUTET TO OTHERS, OR ITS CONTENTS BE USED OR COMMUNICATED, EITHER IN WHOLE OR IN PART, WITHOUT WRITTEN PERMISSION. ALL RIGHTS ARE RESERVED. REFER TO PROTECTION NOTICE ISO 16016!

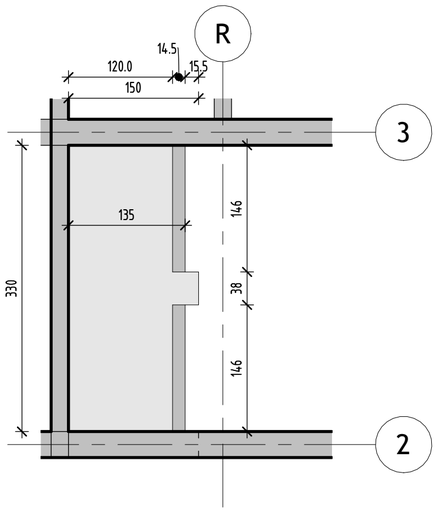

1 Tloris - Medetaža - Podest 2
1 : 50

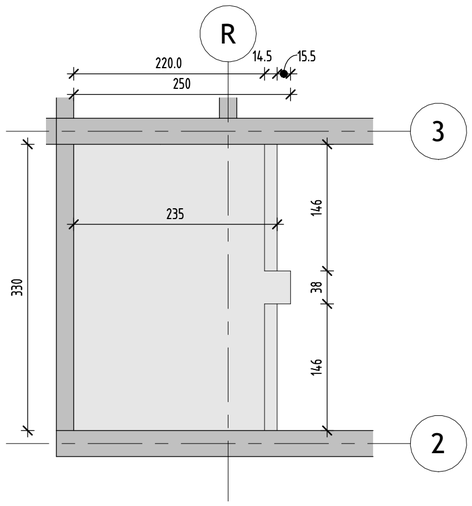

5 Tloris - 1N - Podest 2
1 : 50

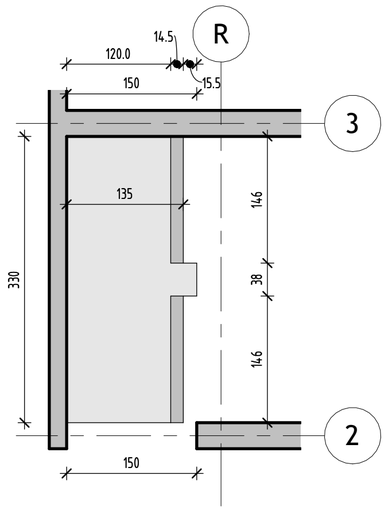

4 Tloris - Pritl. - Podest 2
1 : 50

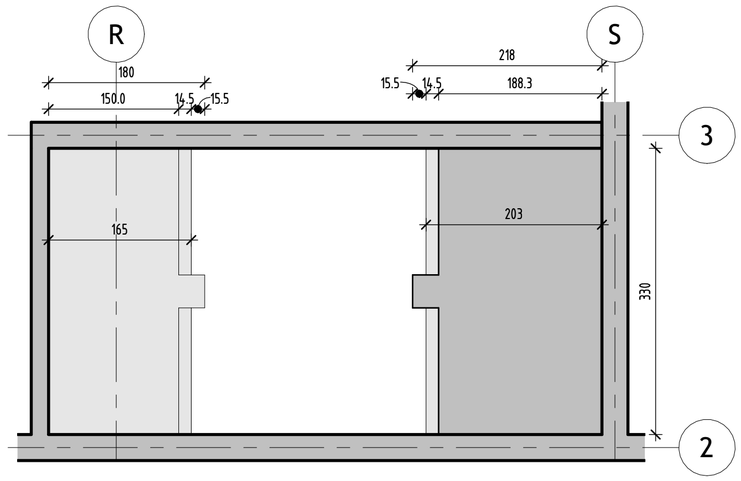

6 Tloris - 2N - Podest 2
1 : 50

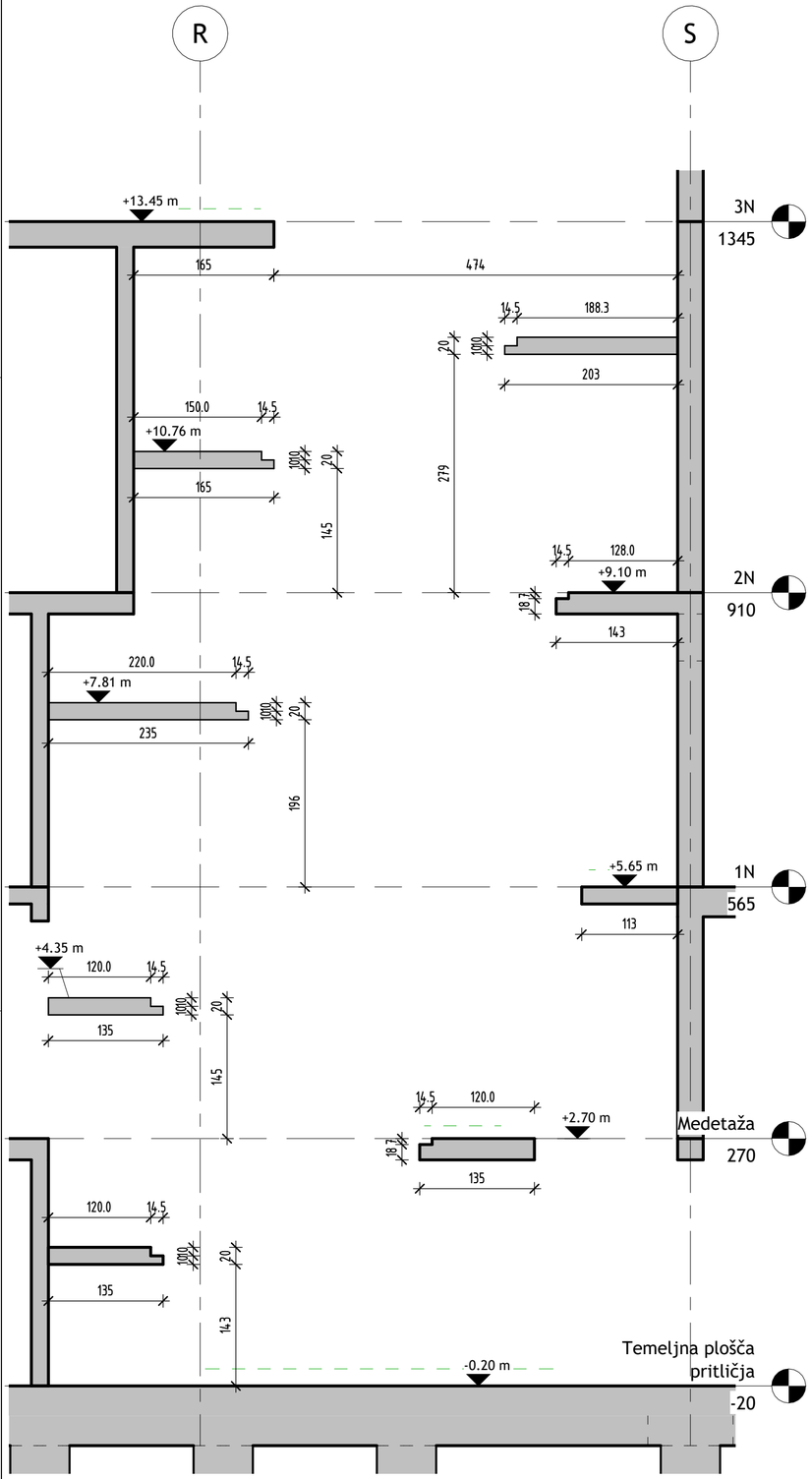

2 Podesti stopnišča 2-1
1 : 50

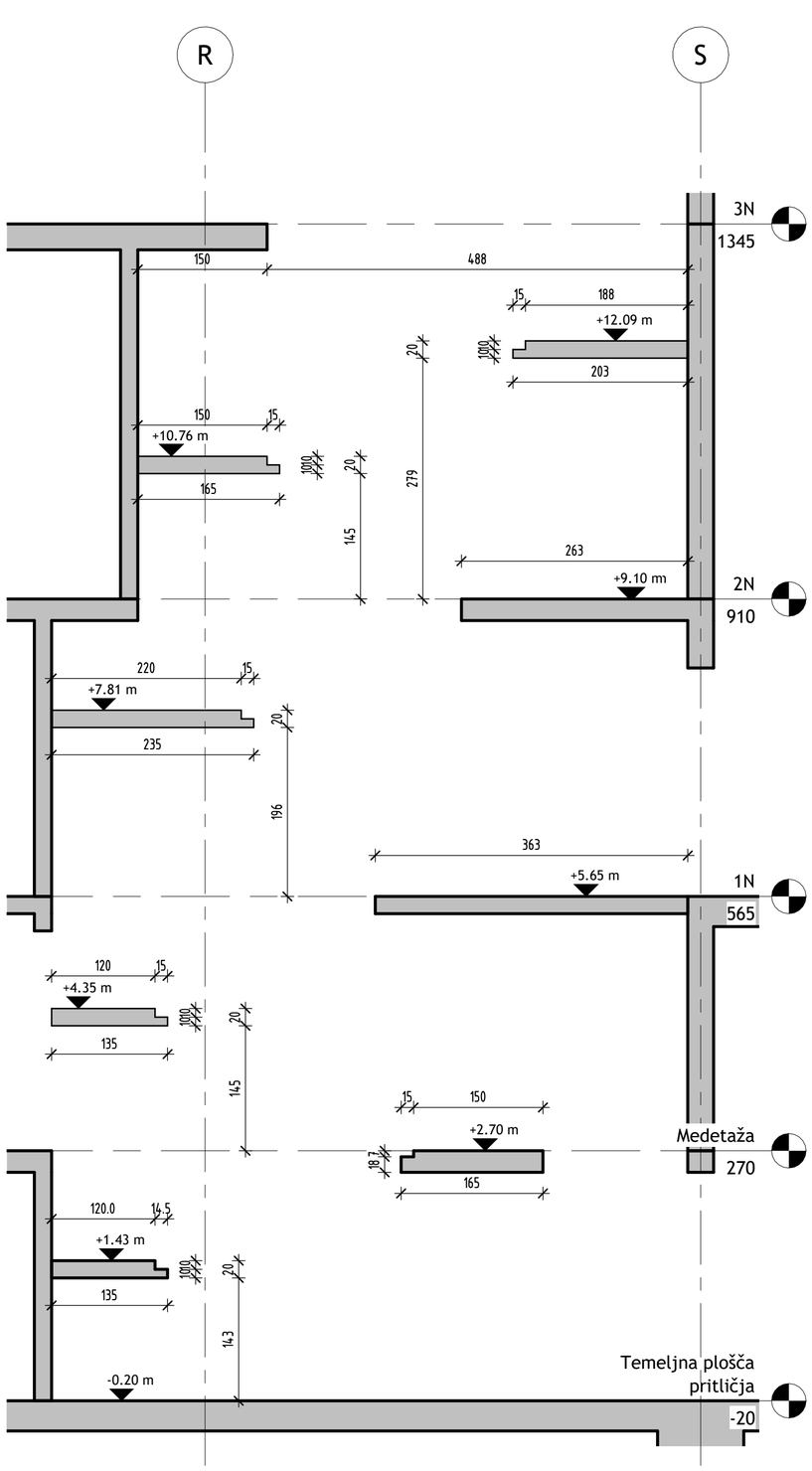

3 Podesti stopnišče 2-2
1 : 50

PODATKI O MATERIALIH

(pred izvedbo preveriti in uskladiti s projektom betona)

BETON — LASTNOSTI V SKLADU s SIST EN 206-1:2003, SIST EN 1026:2008, SIST EN 13670:2010/A101:2010, LASTNOSTI JEKLA V SKLADU S SIST EN 10080:2005

KONSTRUKCIJSKI ELEMENT	MEJNE VREDNOSTI ZA SESTAVO BETONA							JEKLO	ZAŠČITNI SLOJ			
	Min.trdnost betona C (N/mm2)	Ekspanzijski razred	Odpornost na predor vode	Maksimalna debelina zrna agregata (mm)	Razr. stopnje konsistence	Razr. vidne površine bet.	izvedba konstrukcijskega elementa	Min.trdnost arm. jekla (N/mm2)	Zgornja stran	Spodnja stran	Bočna stran	Zasuta strani/ Zunanja stran
PILOTI	C30/37	XC2	PV-II	Dmax=32	S4	VB0	ARMIRAN BETON	B 500-B	-	-	10,0	-
TEMELJNE GREDE POD PLOŠČO	C30/37	XC2	PV-II	Dmax=32	S4	VB0	ARMIRAN BETON	B 500-B	5,0	5,0	5,0	5,0
TEMELJNA PLOŠČA OBJEKTA	C30/37	XC4, XD3, XF4	PV-II	Dmax=32	S4	VB0	ARMIRAN BETON	B 500-B	5,0	5,0	5,0	5,0
STENE - zunanje (zasute)	C30/37	XC4, XF1	PV-II	Dmax=16	S4	VB2	ARMIRAN BETON	B 500-B	-	-	3,0	4,0
PLOŠČE - zunanje	C30/37	XC4, XD3, XF4	PV-II	Dmax=16	S4	VB3	ARMIRAN BETON	B 500-B	4,0	4,0	4,0	-
PLOŠČE IN NOSILCI - notranje, vidni beton	C30/37	XC1	-	Dmax=16	S4	VB4	ARMIRAN BETON	B 500-B	3,0	3,0	3,0	-
PLOŠČE IN NOSILCI - notranje, ne vidni beton	C30/37	XC1	-	Dmax=16	S4	VB2	ARMIRAN BETON	B 500-B	3,0	3,0	3,0	-
STENE - notranje	C30/37	XC1	-	Dmax=16	S4	VB2	ARMIRAN BETON	B 500-B	3,0	3,0	3,0	-
STEBRI IN SLOPI	C30/37	XC1	-	Dmax=16	S4	VB2	ARMIRAN BETON	B 500-B	3,0	3,0	3,0	-
IZPOSTAVLJENI JAŠKI	C30/37	XC4, XF1	PV-II	Dmax=32	S4	VB2	ARMIRAN BETON	B 500-B	4,0	4,0	4,0	-
PODBETON IN NAKLONSKI BETON	C12/15	XC0	-	Dmax=32	-	-	NE ARMIRAN BETON	-	-	-	-	-

Uporabljo se lahko distančniki, PVC/kovinski, iz vlaknastega betona ali betonski distančniki. Distančniki, ki so iz vlaknastega betona ali betona ne smejo vsebovat azbesta, obstojni morajo biti na staranje, zagotavljati morajo min. tlačno trdnost do 700 kPa, posebej morajo biti namenjeni za strukturni in vidni beton, izpolnjevat morajo zahteve za beton in armiran beton po SIST EN 206-12003 in protipožarne predpise SIST EN 1991-1-2 in DIN 4201. Imeti morajo tudi enak razteznostni koeficient kot beton.

Antikorozijska zaščita z vročim cinkanjem, kjer je predpisano, se izvede na gotovih elementih. Naknadno vrtanje, rezanje, brušenje, poliranje, varjenje... ni dovoljeno!
Spajanje posameznih elementov samo z mehanskimi spoji.
Vse mere preveriti in uskladiti z načrti arhitekture!
Vse preboje in utore preveriti in uskladiti z načrti arhitekture in načrti instalacij!
V primeru neskladja ali nejasnosti obvestiti odgovornega vodjo projekta!

Projektant načrta:
LINE d.o.o.
Glavni trg 17/b, SI-2000, Maribor
t: +386 (0)2 2500 847
e: biro@line-ib.com
reg. št. pri IZS: 0810

LINE STRUCTURAL ENGINEERING CONSULTING

Investitor:
Mestna občina Ljubljana
Mestni trg 1, 1000 Ljubljana

Naročnik:
KONTRA arhitekti d.o.o.
Grudnovo nabrežje 23, 1000 Ljubljana

Vodja projekta: M. GREGORSKI, udia	Reg. št.: PA-1222	Objekt: CENTER PLEZALNIH ŠPORTOV LJUBLJANA	Vrsta gradnje: Novogradnja
Pooblaščeni inženir: N. KRISTANIC udig	Reg. št.: G-3119	Vrsta načrta: 2.1 - NAČRT GRADBENIH KONSTRUKCIJ	Številka projekta: 190/23
Obdelal: F. PEHARDA, mig	Reg. št.:	Vsebina risbe: Opažna risba Podesti stopniš ča 2	Številka načrta: G-311/23
Datum: Avgust 2025			Faza načrta: PZI
Merilo: M 1:100	Format: A1+		Stopnja obdelave:
			Risba G-0-27

TI DOKUMENTI SE OBRAVNAVAJO KOT ZAUPNI. NE SME SE JIH KOPIRATI, DISTRIBUIRATI DRUGIM ALI UPORABLJATI NJIHOVO VSEBINO ALI JO SPOROČATI TRETJIM OSEBAM, V CELOTI ALI DELNO, BREZ PISNEGA DOVOLJENJA. VSE PRAVICE SO PRIDRŽANE. UPOŠTEVATI V SKLADU S STANDARDOM ISO 16016!

THIS DOCUMENT MUST BE TREATET AS CONFIDENTIAL. IT MUST NOT BE COPIED, DISTRIBUTET TO OTHERS, OR ITS CONTENTS BE USED OR COMMUNICATED, EITHER IN WHOLE OR IN PART, WITHOUT WRITTEN PERMISSION. ALL RIGHTS ARE RESERVED. REFER TO PROTECTION NOTICE ISO 16016!

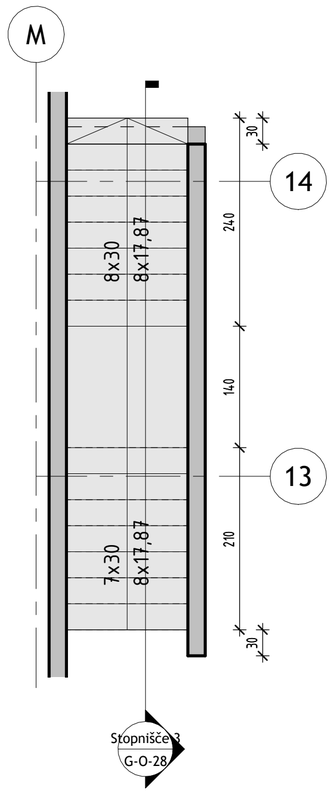

2 Tloris - Pritl. - Stopnišče 3

1 : 50

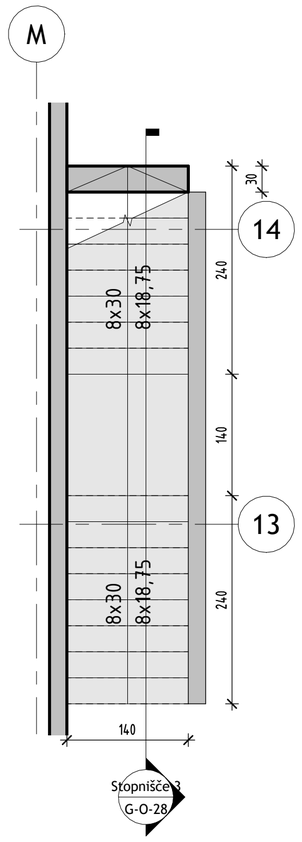

1 Tloris - Medetaža - Stopnišče 3

1 : 50

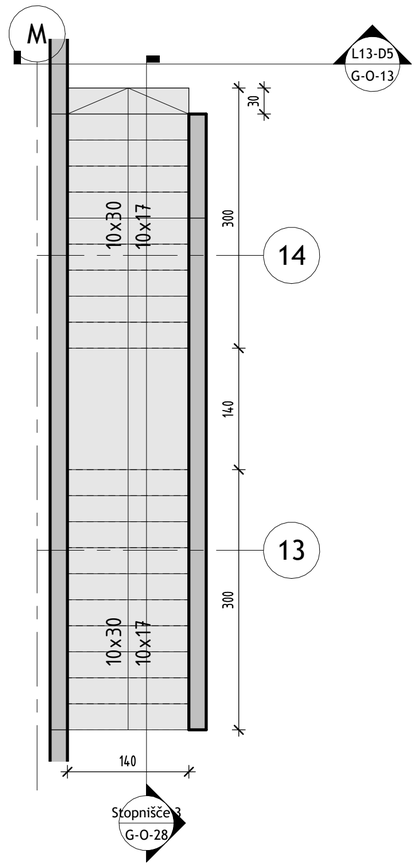

3 Tloris - 1N - Stopnišče 3

1 : 50

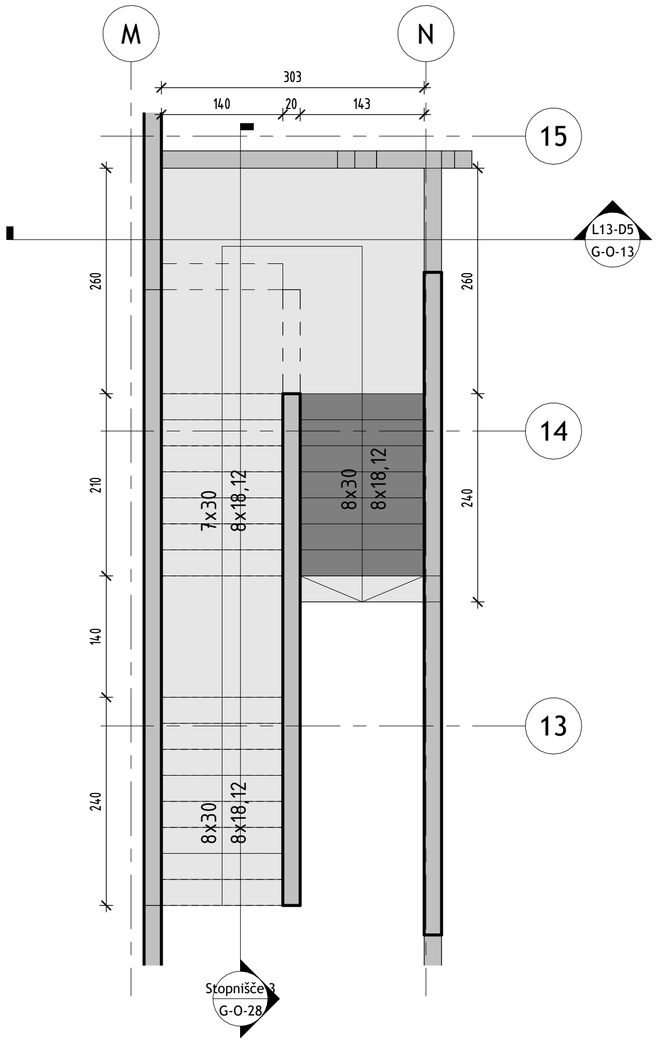

4 Tloris - 2N - Stopnišče 3

1 : 50

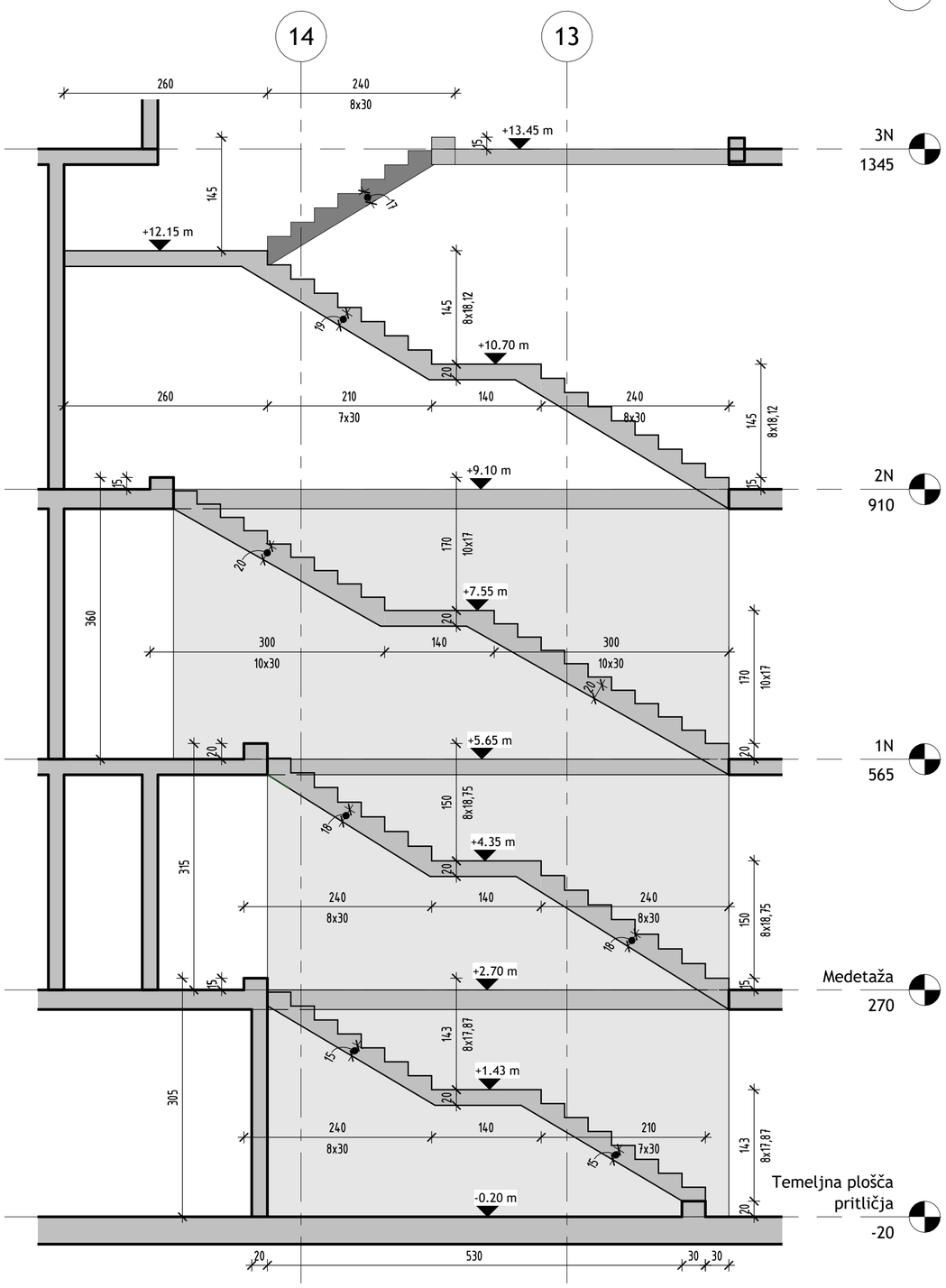

5 Stopnišče 3

1 : 50

PODATKI O MATERIALIH (pred izvedbo preveriti in uskladiti s projektom betona)

BETON LASTNOSTI V SKLADU s SIST EN 206-1:2003, SIST EN 1026:2008, SIST EN 13670:2010/A101:2010, LASTNOSTI JEKLA V SKLADU S SIST EN 10080:2005

KONSTRUKCIJSKI ELEMENT	MEJNE VREDNOSTI ZA SESTAVO BETONA							JEKLO	ZAŠČITNI SLOJ			
	Min.trdnost betona C (N/mm2)	Ekspanzijski razred	Odpornost na predor vode	Maksimalna debelina zrna agregata (mm)	Razr. stopnje konsistence	Razr. vidne površine bet.	izvedba konstrukcijskega elementa	Min.trdnost arm. jekla (N/mm2)	Zgornja stran	Spodnja stran	Bočna stran	Zasuta stran/ Zunanja stran
PILOTI	C30/37	XC2	PV-II	Dmax=32	S4	VB0	ARMIRAN BETON	B 500-B	-	-	10,0	-
TEMELJNE GREDE POD PLOŠČO	C30/37	XC2	PV-II	Dmax=32	S4	VB0	ARMIRAN BETON	B 500-B	5,0	5,0	5,0	5,0
TEMELJNA PLOŠČA OBJEKTA	C30/37	XC4, XD3, XF4	PV-II	Dmax=32	S4	VB0	ARMIRAN BETON	B 500-B	5,0	5,0	5,0	5,0
STENE - zunanje (zasute)	C30/37	XC4, XF1	PV-II	Dmax=16	S4	VB2	ARMIRAN BETON	B 500-B	-	-	3,0	4,0
PLOŠČE - zunanje	C30/37	XC4, XD3, XF4	PV-II	Dmax=16	S4	VB3	ARMIRAN BETON	B 500-B	4,0	4,0	4,0	-
PLOŠČE IN NOSILCI - notranje, vidni beton	C30/37	XC1	-	Dmax=16	S4	VB4	ARMIRAN BETON	B 500-B	3,0	3,0	3,0	-
PLOŠČE IN NOSILCI - notranje, ne vidni beton	C30/37	XC1	-	Dmax=16	S4	VB2	ARMIRAN BETON	B 500-B	3,0	3,0	3,0	-
STENE - notranje	C30/37	XC1	-	Dmax=16	S4	VB2	ARMIRAN BETON	B 500-B	3,0	3,0	3,0	-
STEBRI IN SLOPI	C30/37	XC1	-	Dmax=16	S4	VB2	ARMIRAN BETON	B 500-B	3,0	3,0	3,0	-
IZPOSTAVLJENI JAŠKI	C30/37	XC4, XF1	PV-II	Dmax=32	S4	VB2	ARMIRAN BETON	B 500-B	4,0	4,0	4,0	-
PODBETON IN NAKLONSKI BETON	C12/15	XC0	-	Dmax=32	-	-	NE ARMIRAN BETON	-	-	-	-	-

Uporabijo se lahko distančniki, PVC/kovinski, iz vlaknastega betona ali betonski distančniki. Distančniki, ki so iz vlaknastega betona ali betona ne smejo vsebovat azbesta, obstojni morajo biti na staranje, zagotavljati morajo min. tlačno trdnost do 700 kPa, posebej morajo biti namenjeni za strukturni in vidni beton, izpolnjevat morajo zahteve za beton in armiran beton po SIST EN 206-12003 in protipožarne predpise SIST EN 1991-1-2 in DIN 4201. Imeti morajo tudi enak razteznostni koeficient kot beton.

Antikorozijska zaščita z vročim cinkanjem, kjer je predpisano, se izvede na gotovih elementih. Naknadno vrtanje, rezanje, brušenje, poliranje, varjenje... ni dovoljeno!
Spajanje posameznih elementov samo z mehanskimi spoji.
Vse mere preveriti in uskladiti z načrti arhitekture!
Vse preboje in utore preveriti in uskladiti z načrti arhitekture in načrti instalacij!
V primeru neskladja ali nejasnosti obvestiti odgovornega vodjo projekta!

Projektant načrta:
LINE d.o.o.
Glavni trg 17/b, SI-2000, Maribor
t: +386 (0)2 2500 847
e: biro@line-d.com
reg. št. pri IZS: 0810

LINE STRUCTURAL ENGINEERING CONSULTING

Investitor:
Mestna občina Ljubljana
Mestni trg 1, 1000 Ljubljana

Naročnik:
KONTRA arhitekti d.o.o.
Grudnovo nabrežje 23, 1000 Ljubljana

Vodja projekta: M. GREGORSKI, udia	Reg. št.: PA-1222	Objekt: CENTER PLEZALNIH ŠPORTOV LJUBLJANA	Vrsta gradnje: Novogradnja
Pooblaščeni inženir: N. KRISTANIC udig	Reg. št.: G-3119	Vrsta načrta: 2.1 - NAČRT GRADBENIH KONSTRUKCIJ	Številka projekta: 190/23
Obdelal: F. PEHARDA, mig	Reg. št.:	Vsebina risbe: Opažna risba Stopnišče 3	Številka načrta: G-311/23
Datum: Avgust 2025			Faza načrta: PZI
Merilo: M 1:100	Format: A2+		Stopnja obdelave:
			Risba: G-0-28

TI DOKUMENTI SE OBRAVNAVAJO KOT ZAUPNI. NE SME SE JIH KOPIRATI, DISTRIBURATI DRUGIM ALI UPORABLJATI NJIHOVO VSEBINO ALI JO SPOROČATI TRETJIM OSEBAM, V CELOTI ALI DELNO, BREZ PISNEGA DOVOLJENJA. VSE PRAVICE SO PRIDRŽANE. UPOŠTEVATI V SKLADU S STANDARDOM ISO 16016!

THIS DOCUMENT MUST BE TREATET AS CONFIDENTIAL. IT MUST NOT BE COPIED, DISTRIBUTET TO OTHERS, OR ITS CONTENTS BE USED OR COMMUNICATED, EITHER IN WHOLE OR IN PART, WITHOUT WRITTEN PERMISSION. ALL RIGHTS ARE RESERVED. REFER TO PROTECTION NOTICE ISO 16016!

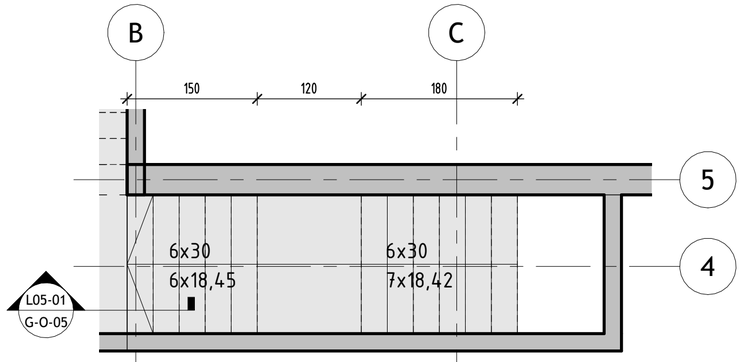

7 Tloris - Stopnišče 6

1 : 50

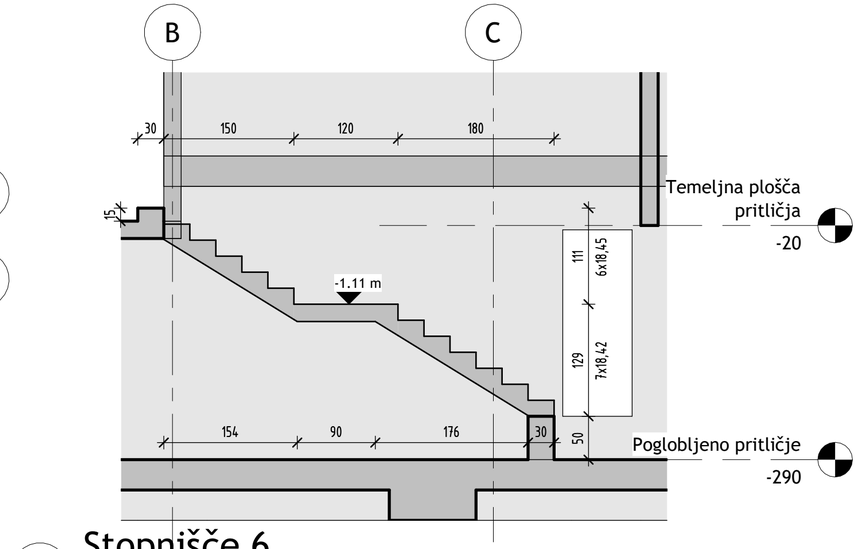

4 Stopnišče 6

1 : 50

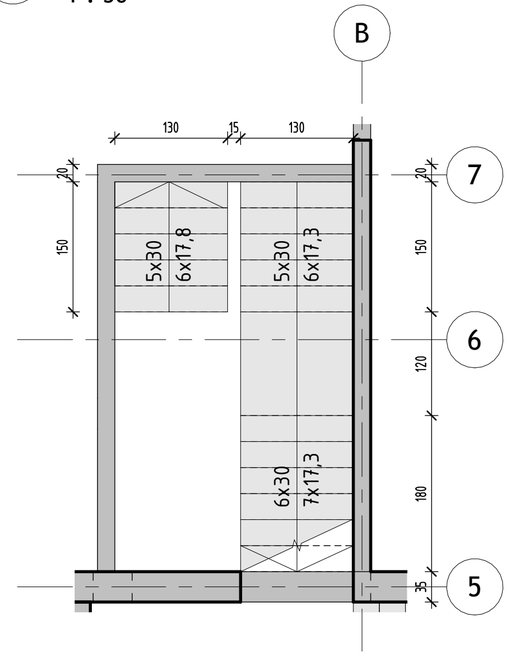

6 Tloris - Stopnišče 5

1 : 50

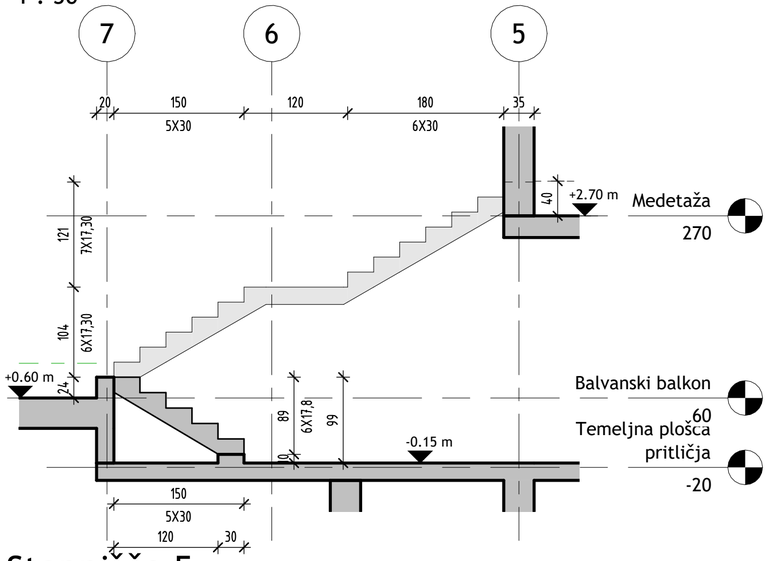

3 Stopnišče 5

1 : 50

PODATKI O MATERIALIH (pred izvedbo preveriti in uskladiti s projektom betona)

BETON LASTNOSTI V SKLADU s SIST EN 206-1:2003, SIST EN 1026:2008, SIST EN 13670:2010/A101:2010, LASTNOSTI JEKLA V SKLADU S SIST EN 10080:2005

KONSTRUKCIJSKI ELEMENT	MEJNE VREDNOSTI ZA SESTAVO BETONA							JEKLO	ZAŠČITNI SLOJ			
	Min.trdnost betona C (N/mm2)	Ekspanzijski razred	Odpornost na predor vode	Maksimalna debelina zrna agregata (mm)	Razr. stopnje konsistence	Razr. vidne površine bet.	izvedba konstrukcijskega elementa	Min.trdnost arm. jekla (N/mm2)	Zgornja stran	Spodnja stran	Bočna stran	Zasuta strani/ Zunanja stran
PILOTI	C30/37	XC2	PV-II	Dmax=32	S4	VB0	ARMIRAN BETON	B 500-B	-	-	10,0	-
TEMELJNE GREDE POD PLOŠČO	C30/37	XC2	PV-II	Dmax=32	S4	VB0	ARMIRAN BETON	B 500-B	5,0	5,0	5,0	5,0
TEMELJNA PLOŠČA OBJEKTA	C30/37	XC4, XD3, XF4	PV-II	Dmax=32	S4	VB0	ARMIRAN BETON	B 500-B	5,0	5,0	5,0	5,0
STENE - zunanje (zasute)	C30/37	XC4, XF1	PV-II	Dmax=16	S4	VB2	ARMIRAN BETON	B 500-B	-	-	3,0	4,0
PLOŠČE - zunanje	C30/37	XC4, XD3, XF4	PV-II	Dmax=16	S4	VB3	ARMIRAN BETON	B 500-B	4,0	4,0	4,0	-
PLOŠČE IN NOSILCI - notranje, vidni beton	C30/37	XC1	-	Dmax=16	S4	VB4	ARMIRAN BETON	B 500-B	3,0	3,0	3,0	-
PLOŠČE IN NOSILCI - notranje, ne vidni beton	C30/37	XC1	-	Dmax=16	S4	VB2	ARMIRAN BETON	B 500-B	3,0	3,0	3,0	-
STENE - notranje	C30/37	XC1	-	Dmax=16	S4	VB2	ARMIRAN BETON	B 500-B	3,0	3,0	3,0	-
STEBRI IN SLOPI	C30/37	XC1	-	Dmax=16	S4	VB2	ARMIRAN BETON	B 500-B	3,0	3,0	3,0	-
IZPOSTAVLJENI JAŠKI	C30/37	XC4, XF1	PV-II	Dmax=32	S4	VB2	ARMIRAN BETON	B 500-B	4,0	4,0	4,0	-
PODBETON IN NAKLONSKI BETON	C12/15	XC0	-	Dmax=32	-	-	NE ARMIRAN BETON	-	-	-	-	-

Uporabija se lahko distančniki, PVC/kovinski, iz vlaknastega betona ali betonski distančniki. Distančniki, ki so iz vlaknastega betona ali betona ne smejo vsebovat azbesta, obstojni morajo biti na staranje, zagotavljati morajo min. tlačno trdnost do 700 kPa, posebej morajo biti namenjeni za strukturni in vidni beton, izpolnjevat morajo zahteve za beton in armiran beton po SIST EN 206-1:2003 in protipožarne predpise SIST EN 1991-1-2 in DIN 4201. Imeti morajo tudi enak raztežnostni koeficient kot beton.

Antikorozijska zaščita z vročim cinkanjem, kjer je predpisano, se izvede na gotovih elementih. Naknadno vrtanje, rezanje, brušenje, poliranje, varjenje... ni dovoljeno!
Spajanje posameznih elementov samo z mehanskimi spoji.
Vse mere preveriti in uskladiti z načrti arhitekture!
Vse preboje in utore preveriti in uskladiti z načrti arhitekture in načrti instalacij!
V primeru neskladja ali nejasnosti obvestiti odgovornega vodjo projekta!

Projektant načrta:
LINE d.o.o.
Glavni trg 17/b, SI-2000, Maribor
t: +386 (0)2 2500 847
e: biro@line-ib.com
reg. št. pri IZS: 0810

LINE STRUCTURAL ENGINEERING CONSULTING

Investitor:
Mestna občina Ljubljana
Mestni trg 1, 1000 Ljubljana

Naročnik:
KONTRA arhitekti d.o.o.
Grudnovo nabrežje 23, 1000 Ljubljana

Vodja projekta: M. GREGORSKI, udia	Reg. št.: PA-1222	Objekt: CENTER PLEZALNIH ŠPORTOV LJUBLJANA	Vrsta gradnje: Novogradnja
Pooblaščeni inženir: N. KRISTANIC udig	Reg. št.: G-3119	Vrsta načrta: 2.1 - NAČRT GRADBENIH KONSTRUKCIJ	Številka projekta: 190/23
Obdelal: F. PEHARDA, mig	Reg. št.:	Vsebina risbe: Opažna risba Stopnišči 5 in 6	Številka načrta: G-311/23
Datum: Avgust 2025			Faza načrta: PZI
Merilo: M 1:100	Format: A3+		Stopnja obdelave:
			Risba: G-0-29

TI DOKUMENTI SE OBRAVNAVAJO KOT ZAUPNI. NE SME SE JIH KOPIRATI, DISTRIBUIRATI DRUGIM ALI UPORABLJATI NJIHOVO VSEBINO ALI JO SPOROČATI TRETJIM OSEBAM, V CELOTI ALI DELNO, BREZ PISNEGA DOVOLJENJA. VSE PRAVICE SO PRIDRŽANE. UPOŠTEVATI V SKLADU S STANDARDOM ISO 16016!

THIS DOCUMENT MUST BE TREATET AS CONFIDENTIAL. IT MUST NOT BE COPIED, DISTRIBUTET TO OTHERS, OR ITS CONTENTS BE USED OR COMMUNICATED, EITHER IN WHOLE OR IN PART, WITHOUT WRITTEN PERMISSION. ALL RIGHTS ARE RESERVED. REFER TO PROTECTION NOTICE ISO 16016!